KARHU

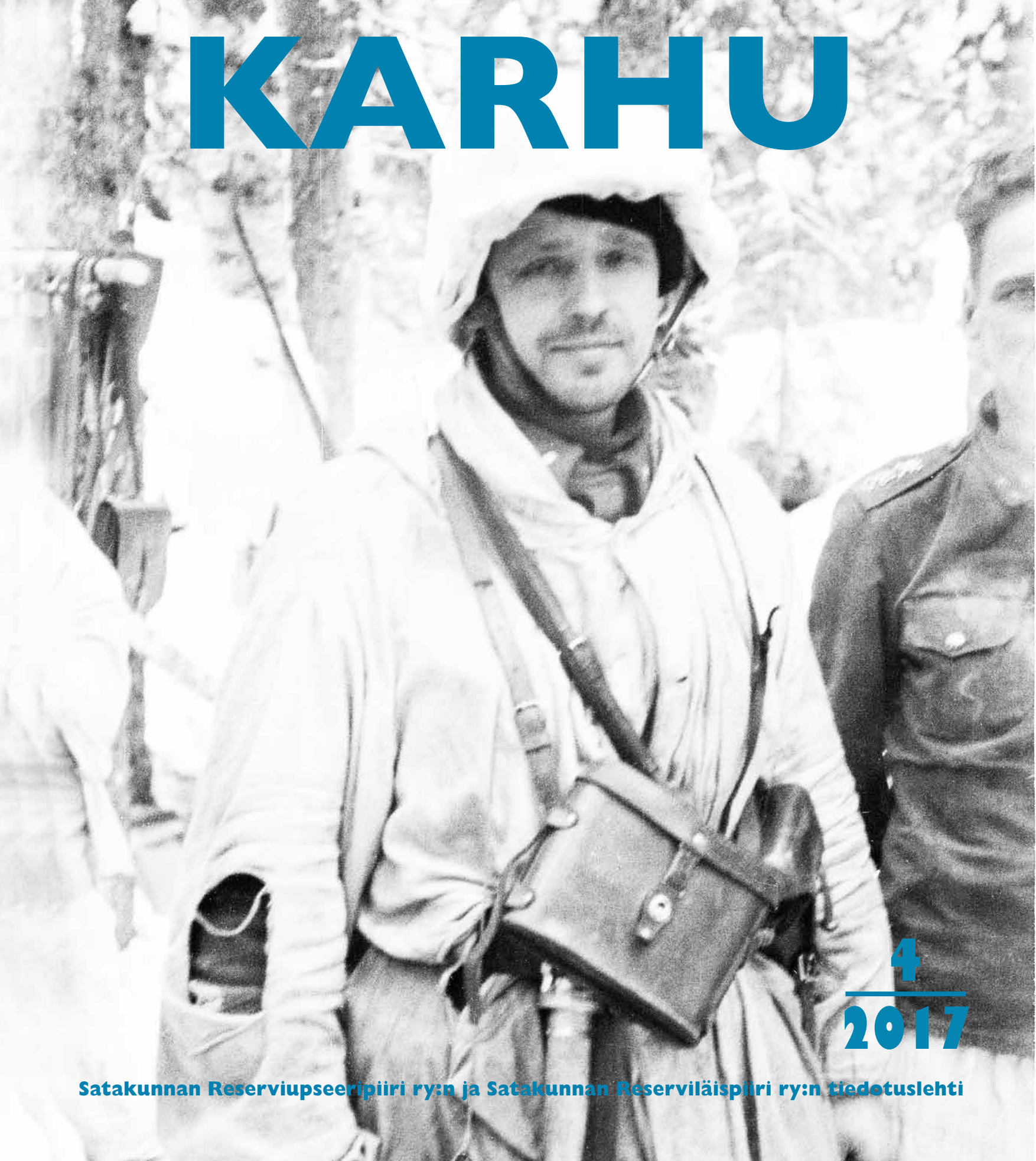

4
2017

Satakunnan Reserviupseeripiiri ry:n ja Satakunnan Reserviläispiiri ry:n tiedotuslehti

SISÄLLYSLUETTELO

Sataset paukkuvat	3
Aloita positiivinen kuntoilukierre	4
Maanpuolustusilta Porin yliopistokeskuksessa	6
Koululaiset juhlivat itsenäisyyttä	8
Nakkilan Sotaveteraanit 50-vuotta	10
Väliaikatietoa asedirektiivin tilanteesta	12
Kenelle sotamuistot kuuluvat?	15
Itsenäisyyspäivä Karviassa	16
Rauhallista joulun odotusta	17
Sotavälineiden tulevaisuus	18
Perinteet – osa sotilaskulttuuria	22
Uusimaa 17 vahvisti valmiutta	24
Kohtaaminen Spetsnaz-sotilaan kanssa	26
National Navy UDT-SEAL Museum	28
Harald Nugiseks – virolainen sotasankari	30
Satakunnan reserviläispiirien kilpailut	33
RESUL kilpailukalenteri 2018	33
Reserviläisten ylentämistilaus Kokemäellä 4.12.	34
Syyskokoukset	36

Kannessa: (alkuperäinen kuvateksti:) Luutnantti Leinonen Kollaanjoella. Kollaanjoki 13.3.1940.
Kuva: SA-kuva

KARHU

Päätoimittaja
Juhani Lukka

Toimituskunta
Arto Ahokas
Eemeli Lappalainen
Taina Mäkitalo
Tomi Nikkanen
Esa Rannisto
Marjo Sarmet

Materiaalin toimitus
Sähköpostiosoitteeseen:
juhani(at)lukka.fi

Karhu ilmestyy neljä kertaa vuodessa.

Karhu
Satakunnan Reserviupseeripiiri ry:n
ja Satakunnan Reserviläispiiri ry:n tiedotuslehti

Sataset paukkuvat

Sataset paukkuvat. Näin todettiin juhlallisesti eräässä Huovinrinteen tuvassa kun varusmiespalveluksen TJ-luku väheni pienemmälle sataluvulle. Se oli silloin suuri hetki varusmiehen kohtalaisen vilkkaassa arjessa. Se tarkoitti että reservi oli hieman lähempänä kuin edellisenä päivänä. Täytyy näin jälkikäteen myöntää, että ajatukset ja odotukset asevelvollisuuden jatkumisesta myös reservissä varusmiespalveluksen jälkeen, oli silloin hieman erilaiset kuin tänä päivänä...

Tänä vuonna olemme saaneet nauttia Suomi100 teemalla monesta hyvin erilaisesta tapahtumasta. On ollut Väinön Linnan Sotaromaanin uudelleen filmatisointi, Sovelletun Reserviläisammunnan SM-kilpailut ja kunniavartioiden järjestäminen maamme jokaisella sankarihautausmaalla. Tässä vain muutama ensiksi mieleeni juolahtanut noin 5000 eri tapahtuman joukosta.

Ensi vuonna tämä sama ”satasten paukuttelu” jatkuu, mutta huomattavasti sotilaallisemmassa sävyssä. Suomen Armeija, joka nykyisin tunnetaan nimellä Puolustusvoimat, juhlii ensi vuonna 100-vuotista historiaansa. Täällä Satakunnassa saamme nauttia varmasti useammastakin juhlallisuudesta aina varusmiesten valatilaisuuksien sotilasmarsseista SuomiAreenaan, jonka pääyhteistyökumppani Puolustusvoimat muuten ensi vuonna on. Jälkimmäisessä on muuten myös piiri- ja liittotason reserviläiset sekä reservinupseerit mukana. Ihan tapahtuman pääyhteistyökumppaniksi emme tällä kertaa lähteneet, antaa satavuotiaiden näyttää mallia!

Menneistä ja tulevista juhlallisuuksista johtuen, haluan toivottaa kaikille rauhaisaa joulun ajan odotusta ja erityisesti onnitella kaikkia 100-vuotisen Suomen itsenäisyyspäivänä ylennettyjä sekä palkittuja reserviläisiä ja muita maanpuolustustyön aktiiveja. Olette sen teoillanne maanpuolustuksen hyväksi ehdottomasti ansainneet.

TOMI NIKKANEN
Satakunnan Reserviläispiirin puheenjohtaja

Juhani Lukka

Squashin pariin Teemu Joutsi ajautui lasten harrastuksen kautta.
– Jalkapallossa saatu polvivamma houkutteli myös etsimään uutta lajia. Vastoin yleistä luuloa squash on polviystävällinen laji, jossa lyödään molemmat jalat tukevasti lattiassa, hän kertoo.

Urheilu-upseeri Teemu Joutsii neuvoo:

Aloita positiivinen kuntoilukierre

– Liityin pari vuotta sitten Porin Reserviupseerikerhoon. Mukaan minut sai **Eemeli Lappalainen**. En ollut paljon ajatellut koko asiaa, mutta arvoiltani olen maanpuolustushenkinen ja Eemelin asiaa kysyessä oli luontevaa lähteä mukaan, toteaa **Teemu Joutsi**.

Joutsi kertoo olleensa kerhon urheiluupseerina kahden vuoden ajan – eli hän on ollut PRUK:n hallituksessa koko jäsenyysaikansa.

– Olen ollut järjestämässä kahta syysjotosta ja kevään toimintapäivää. Lisäksi kerhon 90-vuotisjuhlat teettivät kaikilla töitä.

Aluksi maltillisesti

Lääkärinä, urheilijana ja valmentajana Joutsi korostaa arkiliikunnan tärkeyttä. Toinen merkityksellinen asia on ruokailutottumukset.

– Päästin itseni joitakin vuosia sitten aika tukevaan kuntoon. On olemassa ruokailukaavioita ja suosituksia, joista saa hyödyllista tietoa. Itse havaitsin kuitenkin ratkaisevaksi sen, kuinka usein syö. Ei ole niinkään merkitystä, miten syö aamupalalla, lounaalla, päivällisellä ja iltapalalla, kunhan syö säännöllisesti. Tuhoisimpia painonhallinnan kannalta ovat välipalat – karkit, kahvipullat, sipsit… Julma totuus on, että kaikki ylimääräinen energia muuttuu kehossa rasvaksi.

Arkiliikunta on monille järjestelykysymys. Työpäivän aikana oikealla asenteella voi kerätä huomattavan askelmäärän. Mitä vähemmän istuu (myös autossa) ja välttelee hissiä, sitä enemmän energiaa kuluu. Työpäivän aikana (hyvissä olosuhteissa) voi kuluttaa kaloreita helposti tavallisen kuntosalitunnin verran.

Pitkän tauon jälkeen kuntoilua on hankala aloittaa uudelleen. Teemu Joutsi kertoo palanneensa kuntoilun pariin hyvin maltillisesti.

– Aluksi se oli rauhallisia kävelylenkkejä vaimon kanssa. Varsinkin monella entisellä urheilijalla on houkutus aloittaa liian kovilla tehoilla. Nyrkkisääntönä käytetään usein, että kolme kertaa viikossa harrastettu hengästyttävä liikunta puolen tunnin tai tunnin annoksina kohottaa kuntoa. Vielä parempi olisi jos liikuntaan käytettyä kokonaisaikaa saa luontevasti lisättyä arkiliikunnalla.

Maltilla ja pienillä elämäntavan muutoksilla on mahdollisuus saada kuntoiluun positiivinen kierre – kun kroppa kevenee niin liikkuminen helpottuu ja kunto nousee.

Etsi uusi laji

– Reserviläisiä tuntuu olevan kovin vaikea saada liikkeelle ylipäätään, puhumattakaan urheilemaan. Kaikilla ovat omat mielihalunsa urheilun suhteen ja nykyään vapaaaika on muutenkin kortilla. Näkisin, että maanpuolustuskykyyn on perinteisesti liitetty hyvä fyysinen kunto, mutta maailman muuttuessa tilausta on muunkinlaiselle kilvoittelulle. Hyvä esimerkki on mielestäni eurheilu, joka on kyllä itselleni hyvin vierasta, toteaa urheilu-upseeri Joutsi.

Jos kuitenkin haluaa pysyä fyysisen liikunnan parissa ja siitä aiheutuu vaivoja, kannattaa pohtia lajivalikoimaa uudelleen. ”Pehmeämpiä” ja esimerkiksi polvia säästäviä lajeja ovat mm. pyöräily ja uinti.

– Koen olevani jalkapalloilija ja yritän ehtiä pelaamaan mahdollisimman paljon. Pelaan aladivisioonassa ja ikämiesporukoissa. Squash on tullut harrastuskenttääni muutama vuosi sitten ja olen juniorivalmennuksessa mukana ja samalla yritän itsekin opetella pelaamaan – toisin sanoen arkena olen töissä tai urheiluharrastukseni parissa, tiivistää Teemu Joutsi nykyistä ajankäyttöään.

– Ammatiltani olen kirurgian ja urologian erikoislääkäri ja työskentelen Satakunnan keskussairaalassa ja pidän yksityisvastaanottoa. Talouteemme kuuluvat lisäksi vaimo ja kolme tytärtä sekä koira. Urheilu ja liikunta todellakin ohjaavat minun ja perheeni viikkorytmiäni töiden lisäksi.

JUHANI LUKKA

Viime viikonloppuna Teemu Joutsi toimi kilpailunjohtajana Porin urheilutalolla järjestetyssä kansallisessa squash-turnauksessa. Suomen Squashliitto valitsi Squash-Nallet vuoden junioriseuraksi.

Maanpuolustusilta Porin yliopistokeskuksessa

Porin reservinaliupseerit ry järjesti maanpuolustusaiheisen illan 24.10 Porin yliopistokeskuksessa. Paikalle oli saapunut yli 40 maanpuolustuksesta kiinnostunutta kuulijaa. Tilaisuuden aluksi Lottaperinne Pori ry järjesti maittavan kahvituksen.

Tilaisuuden avasi Porin reservinaliupseerien puheenjohtaja **Jari Multisilta**. Multisilta totesi, että yhdistys halusi maanpuolustusaiheisella luento- ja keskustelutilaisuudella omalta osaltaan juhlistaa Suomen 100-vuotista itsenäisyyttä.

Reserviläisliiton puheenjohtaja Ilpo Pohjola kertoi, että reservissä on tällä hetkellä 620 000 sijoittamatonta reserviläistä.

Yhdysvallat maailmanpoliisina

Ensimmäisenä puhujana oli projektipäällikkö **Kimmo Ahonen** Porin yliopistokeskuksesta. Ahonen pohdiskeli puheenvuorossaan Yhdysvaltojen politiikkaa ja sen roolia maailmanpoliisina. Vaikka presidentti Trump on monessa yhteydessä korostanut vaaliteemaansa *"America first", "Amerikka ensin"*, niin se ei suinkaan ole hänen keksimänsä, vaan sitä on aiemminkin käytetty vaaliteemana. Ahosen analyysi USA:n poliittisesta tilanteesta auttoi osallistujia hahmottamaan kansainvälisiä konfliktitilanteita historian valossa.

Varauduttava uusiin uhkiin

Toisena puhujana tilaisuudessa oli aluetoimiston päällikkö evl. **Joni Lindeman**. Hänen puheenvuoronsa käsitteli uuden sukupolven sodankäyntiä. Lindeman määritteli uuden sukupolven sodankäynnin sellaiseksi, että se kattaa kaikki yhteiskunnan kokonaisturvallisuuden osa-alueet. Näitä ovat johtaminen, puolustuskyky, henkinen kriisinkestävyys, väestön toimintakyky ja palvelut, talous, infrastruktuuri ja huoltovarmuus, Kansainvälinen toiminta, ja sisäinen turvallisuus. Hybridiuhka on häiriö jollakin näistä osa-alueista.

Lindemanin mukaan moderni yhteiskunta ja sen infrastruktuuri on haavoittuvainen. Häiriöt sähkön tai puhtaan veden jakelussa heijastuvat nopeasti yhteiskunnan tai sen osan toimintakykyyn. Esimerkiksi Tapani-myrsky joulun välipäivinä 2011 osoitti tämän hyvin konkreettisella tavalla.

Toistaalta, kun halutaan vaikuttaa toiseen valtioon, niin ei-sotilaalliset keinot ovat kustannustehokkaita. Lindeman puhui myös sosiaalisesta mediasta virheellisen tiedon levityksessä. Internetissä on myös helppoa peittää jälkensä niin, että virheellisen tiedon lähdettä ei löydetä. Tavalliselle kansalaiselle sosiaalisessa mediassa levitetyn tiedon oikeellisuuden varmistaminen voikin olla haastavaa. Sosiaalisesta mediasta löytyvä uutisen oikeellisuutta voi yrittää varmistaa esimerkiksi niin, että sama uutinen löytyy kahdesta muustakin luotettavana pidetystä lähteestä. Tällaisia lähteitä voivat olla tunnettujen uutistoimistojen sivustot tai viranomaisten ylläpitämät sivustot. Yhteiskunnan kannalta olisi tärkeää, että hybridiuhkiin ja häiriöihin varaudutaan ennalta. Lindemanin mukaan keskeistä tässä on eri viranomaisten yhteistyö.

kuvat: Ilari Pullinen

Aluetoimiston päällikön evl. Joni Lindemanin mukaan nykyinen yhteiskunta ja sen infrastruktuuri on helposti haavoitettavissa.

Yhdistysten ampumatoiminta kasvussa

Illan viimeisenä puhujana oli Reserviläisliiton puheenjohtaja **Ilpo Pohjola**. Pohjolan aiheena oli reserviläisten valmius. Se koostuu varusmiespalveluksesta, kertausharjoituksista, vapaaehtoisista harjoituksista sekä omatoimisesta taitojen ylläpidosta. Reserviläisliiton keräämän aineiston perusteella liiton yhdistyksissä esimerkiksi ampumatoiminta on kasvanut merkittävästi edellisestä vuodesta. Yhdistysten ampumatapahtumissa ammuttiin yli 2,2 miljoona laukausta vuonna 2016.

Pohjola totesi, että reservissä on tällä hetkellä 620 000 sijoittamatonta reserviläistä. Myös sijoittamattomat voivat kehittää osaamistaan esimerkiksi MPK:n järjestämillä kursseilla. MPK on perustettu maanpuolustusjärjestöjen koulutusorganisaatioksi. Tällä hetkellä Puolustusministeriön työryhmä selvittää MPK:n sotilaallisen koulutuksen organisointia osaksi Puolustusvoimia. Pohjola kyseenalaisti nykyisten kertausharjoitusmäärärahojen riittävyyttä nykyisen suuruisen koulutuksen toteuttamiseen, mikäli MPK:n antama sotilaallinen koulutus olisi jatkossa osa Puolustusvoimia.

Pohjolan mukaan MPK:n maanpuolustuspiireihin hajautettu koulutus ja liiton yhdistysten aktiivinen toiminta ovat yksi vastaus hybridiuhkaan varautumisessa.

Tilaisuuden lopuksi puhujat vastasivat yleisön kysymyksiin ja Porin reservinaliupseerit luovuttivat puhujille yhdistyksen muistolaatan kiitokseksi mukana olosta.

JARI MULTISILTA
Porin reservinaliupseerit ry, pj.

Tilaisuuden lopuksi puhujat vastasivat yleisön kysymyksiin. Kiitokseksi osallistumisestaan he saivat Porin reservinaliupseerien muistolaatan.

Oppilaskuoron johdolla kaikki yhtyivät tilaisuuden päättäneeseen Maamme-lauluun.

Esa Rannisto

Koululaiset juhlivat itsenäisyyttä

Perjantaina ensimmäinen joulukuuta kokoontuivat kaikki Nakkilan koululaiset yläasteen pihalle lipunnostoon. Lipunnosto avasi Suomen satavuotisjuhlatilaisuuksien sarjan Nakkilassa. Kirkonseudun ala-asteelta juhlaan käveltiin kulkueessa ja kauemmista kouluistamme oppilaat tuotiin busseilla paikalle. Lipunnoston ja yhteislaulun jälkeen juhlaväki siirtyi opettajiensa johdolla Nakkilan kirkkoon.

Kirkko täyttyikin ääriään myöden täyteen. Kutsuvieraina olivat perinteisesti sotaveteraanit ja veteraani- sekä reserviläisjärjestöt. Juhlapuheen piti kirkkoherra **Markku Järviö**. Järviön puhe tavoitti nuoret kuulijat ja sanoma kertoi odottamisen vaikeudesta. Hienosti kuulijat odottivat läpi tilaisuuden ja antoivat lauluesityksille raikuvat aplodit. **Heini Dahlroosin** ja **Pasi Niemisen** taidokkaat ja upeat laulusuoritukset hämmästyttivät kuulijoita. Kyllä Nakkilassa laulaa osataan.

Veteraanikuoron huikea esitys hiljensi kirkkosalin, mutta suosionosoitukset olivat sitäkin kuuluvammat ja varmasti miellyttivät kuorolaisia. Kuoronjohtaja **Veikko Lehtonen** esitteli Veteraanikuoroa, kertoen että kuoron alkutaipaleella kaikki kuorolaiset olivat sotaveteraaneja. Nyt laulamassa oli enää yksi sotaveteraani. Hänellä ikää on kunnioitettavat 91-vuotta. Niin ikään oppilaskuoron esitys oli erittäin hyvä.

Musiikkipitoinen juhla kirkossa oli tasapainoinen ja hieno osa juhlaa. Nakkilan kirkon loistava akustiikka sai yhteislauluna lauletun Maamme-laulun kuulostamaan tavallistakin juhlavammalta.

Tilaisuuden juontanut oppilaskunnan puheenjohtaja **Eetu Ellä** esiintyi niin selvästi ja luontevasti, että ansaitsee tulla kiitellyksi. Koululaiset siirtyivät yläasteelle kirkosta jatkamaan juhlaansa.

ESA RANNISTO

Kirkko täyttyikin ääriään myöden täyteen. Kutsuvieraina olivat perinteisesti sotaveteraanit ja veteraani- sekä reserviläisjärjestöt.

Veteraanikuoron Finlandia-esityksen suosionosoituksista ei ollut tulla loppua.

Esa Rannisto

Kolme veteraania Sankariristillä, vasemmalta Reino Aro, Matti Unkuri ja Pentti Hooli.

Nakkilan Sotaveteraanit 50-vuotta

Suomi juhlii sadatta itsenäistä vuottaan. Nakkilan Sotaveteraanit ovat puolimatkassa tuosta. Yhdistys oli kutsunut sotaveteraanit, kannattajajäsenensä ja yhteistyötahot mukaan juhlaansa. Juhlapuhujaksi oli saapunut Porin prikaatin apulaiskomentaja eversti **Asko Valta**.

Valtakunnan lippu ja lippuvartio saapuivat Sankaristille. Ristin juurelle laskettiin seppelet. Juhlaväki siirtyi veteraanien johdolla seurakuntakodille pääjuhlaan. Nakkilan Sotaveteraanien puheenjohtaja **Hannu Hiljanen** toivotti vieraat tervetulleeksi juhlaan. Hannu Hiljanen ja sihteeri **Antti Koivumäki** olivat pääosin laatineet juhlaohjelman. Koivumäki palkittiin juhlassa pitkäaikaisesta työstään Sotaveteraaniliiton kultaisella ansioristillä.

Saimme nauttia nakkilalaisen jouluisen pitopöydän antimista. Sen olivat laittaneet Nakkilan Maatalousnaiset. Upealle juhlalle arvoisensa ateria. Päätteeksi juotiin juhlakahvit. Täytekakut oli koristeltu Suomen lipuin ja Suomi 100 tekstein.

Toverin tuki on aina tärkeää

Juhlapuhujana toimi eversti Valta, jonka sanoma kumpusi sotiemme aikaisesta aseveljeydestä ja kiteytyi sanoihin: *"kaveria ei jätetä"*. Porin prikaatissa varusmiesten kesken on käynnissä kampanja, joka perustuu samaan ajatukseen. Kaveria ei jätetä. Sodanajan ja nykyajan haasteet ovat erilaiset. Varusmiespalveluksen ajalla nuori kohtaa myös suuria haasteita. Tällöin varusmiestoverin tuki on ensiarvoisen tärkeää. Eversti Valta sai Nakkilan Sotaveteraaneilta muistoksi Nakkilan Sotaveteraanien historiikin.

Tervehdyksen Juhlivalle yhdistykselle toivat Satakunnan Sotaveteraanit, Harjavallan Sotaveteraanit, Nakkilan kunta ja Nakkilan seurakunta.

Musiikki herkisti

Juhla eteni jouhevasti ja väliin vieraat saivat nauttia musiikkiesityksistä. Korsutöpinä toi lauluissaan; Kodin kynttilät ja Pienet kukkivat kummut varsin autenttisen viestin sota-ajan tunnoista. Naislaulajien duetto ja säestävässä orkesterissa kuultava saha loivat haikean, mutta kauniin tunnelman esityksseen. **Pasi Nieminen** esiintyi ja **Vesa Formunen** säesti. He esittivät laulut Äänisen aallot ja Vartiossa.

Nakkilassa 13 veteraania

Dosentti **Simo Jaakkolan** esitelmä: Sotaveteraaneja Nakkilassa kolmella vuosisadalla; *"Ruotuvanhuksista "Summan miehiin"* oli erittäin mielenkiintoinen.

Huomionosoituksen saaneita oli todella paljon. Jokainen oli "prenikkansa" ansainnut. Varmasti kunniamerkin saaneet veteraanityön puurtajat tunsivat suurta ylpeyttä, koska paikalla oli yhdeksän veteraania todistamassa huomiointia. Paikalla olleista veteraaneista viisi oli Nakkilasta, kaksi Porista ja kaksi Harjavallasta. Nakkilassa on yhä kolmetoista sotaveteraania. Heistä kolme asuu Hyppingillä ja kymmenen kotona, joko yksin tai perheensä kanssa. Veteraanien keski-ikä on yli yhdeksänkymmentä vuotta. Seuraavan kerran, kun Nakkilan Sotaveteraanit ry juhlii täysiä kymmeniä saattaa tilaisuus olla hieman erilainen.

Korsutöpinän esittämä Veteraanin iltahuuto jäi soimaan juhlavieraiden sydämessä tällä kertaa aivan erityisellä tavalla. Yhdessä laulettiin Maamme-laulu, jonka kanttori **Anna Tasala** säesti.

Päätössanat lausui Nakkilan Sotaveteraanit ry:n varapuheenjohtaja **Jouni Unkuri**. Juhlavieraat saivat nauttia todella hyvästä ohjelmakokonaisuudesta.

ESA RANNISTO

Marja Hiljanen kiinnittää kunniamerkkiä Anna-Liisa Anturamäen rintaan.

Nakkilassa huomioitiin suuri joukko veteraanityön aktiiveja, sekä yhteistyötahoja. Etualalla veteraanit viireineen.

Väliaikatietoa asedirektiivin tilanteesta

Kesällä tehty esitys direktiivimuutosten vaikuttamisesta kotimaiseen lainsäädäntöön on edelleen voimassa ja järjestöt tukevat niitä näkemyksiä. Siihen lisätään vielä vaikuttavuusarvioinnin tekeminen, mahdolliset muutokset harrastuneisuuden osoittamisen pituuteen 2v.->1v. ja jos mahdollista kotimaisen pistoolia koskevan 20 vuoden ikärajan alentaminen.

Urheilupoikkeus näyttää olevan hyvässä myötätuulessa tällä hetkellä, SRA mukaan luettuna.

Ei ole varmaa miten tämä implementoidaan, mutta direktiivi ei rajaa mihin lajeihin esim. 30 patruunan lipasluvan voi myöntää – näin ollen se voidaan periaatteessa myöntää kaikkiin lajeihin, kunhan lupa on myönnetty urheiluperusteella. Nykyinenkin laki korostaa liikaa kilpaurheilua. Onko urheiluammunta aina kilpailutoimintaa? Itselataavilla kivääreillä ampuvat muutkin kuin reserviläisjärjestöjen toiminnassa mukana olevat. Jos sitä yritetään rajata esim practicaliin tai SRA:han, niin kyse on omasta tiukasta tulkinnastamme. Sisäministeriön marraskuun alun neuvotteluissa todettiin eri poliisilaitosten tekevän omia, toisistaan poikkeavia tulkintoja. Eli jos urheilupoikkeus riittää asioiden pitämiseksi jokseenkin ennallaan (pois lukien metsästäjät), ja jos siihen saadaan jotain irti vielä reserviläispoikkeuksesta, on se ns. kotiinpäin.

Mikäli reserviläispoikkeus/reserviläisase myönnetään vain 10 patruunan lippailla, niin se tarkoittaa että kun Euroopassa seuraavan kerran tapahtuu ampumistapaus, niin silloin kyseistä reserviläispoikkeusta ei enää ole käytettävissä. Kaikki on helposti peruttavan urheilupoikkeuksen varassa. Mikäli joku haluaa helpottaa reserviläispoikkeusta, niin nopein tapa olisi kehittää PV:n puolella nopeasti ammunta, joka vaatii yli 10 patruunaa lippaaseen ja välissä ei ole lippaanvaihtoja. Tästä on minullekin vihjattu useita kertoja.

Jotain aselain suhteen ja sen reserviläisstatuksen suhteen on tapahtumassa. Toivottavasti saamme sen mieleiseksemme. Reserviläisjärjestöt ovat juuri tätä kirjoittaessa (15. 12.) jättämässä sisäministeriön poliisiosastolle oman lausuntonsa koskien reserviläispoikkeusta.

Itse direktiivi ei kuitenkaan sisällä varsinaista latauslaitteen määritelmää. Asedirektiivin sanamuotoja viilailtiin prosessin loppuvaiheessa ja sanat kuten ”lipas”, ”syöttökotelo”, ”makasiini” ja ”vyö” muutettiin muotoon ”latauslaite/ loading device” . Loading device on tarkkaan ottaen latauskampa/patruunaside. Olisiko Suomessa mahdollista määritellä latauslaite Suomen aselakiin sellaisella tavalla, joka säilyttää harkinta- ja päätösvallan lupa-asioissa suomalaisella viranomaisella. Lopputuloksena olisi loppukäyttäjän kannalta selkeämpi kansallinen aselaki.

Syy siihen miksi virkamiehet eivät suoraan sovella mitään poikkeusta direktiivin vastaisesti, on se että komissio auditoi kansalliset toteutukset viiden vuoden välein. Jos komissio päättää että direktiiviä ei ole kunnolla implementoitu, tulee uhkasakko ja silloin virkamies ei ole tehnyt hommiaan kunnolla. Eli jos jotain saadaan läpi, se pitää perustella niin hyvin, että myös virkamies pystyy perustelemaan sen komissiolle. Tämä kannattaa muistaa lausunnoissa. Kun ehdotus toteutuksesta saadaan aikaan, pitää se tietenkin saada läpi kevään aikana vielä eduskunnasta.

Kotimaisen lupamenettelyjen sujuvoittamiseen pitää saada asekeräilijöille oma kauppiaita vastaava status. Näin poliisin lupaviranomaisten kaikki aika ei tule menemään esim. tuhansien sotilaskiväärien sulkukappaleiden luvittamiseen, vaan ne voitaisiin ilmoittaa sähköisenä suoraan poliisin järjestelmään. Tiedostoaseiden uudelleen luvittamisen maksuvapaus on jo uudessa asetuksessa ja se pitäisi sujua hyvin. Ongelman varmaankin muodostaa järjestelmän toimintakuntoon saattaminen ja täytyy toivoa, ettei tästä kasata ongelmia asekeräilijöiden kontolle. Keräilijöiden kannalta ei pitäisi olla tulossa muita ongelmia.

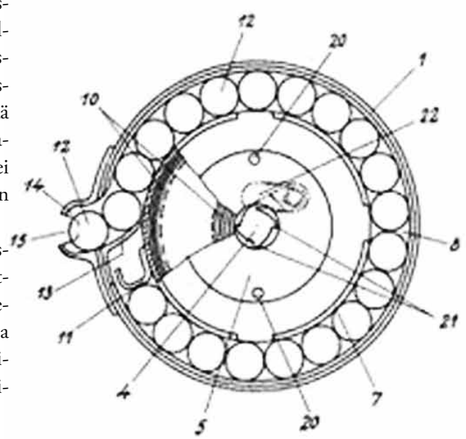

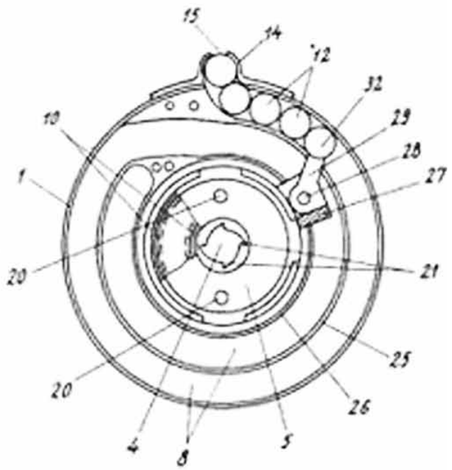

Urheilupoikkeus näyttää olevan hyvässä myötätuulessa.

Määräaikaiset luvat

Suomessa jo käytössä oleva jatkuvan tarkkailun käytäntö ja sähköinen rekistereiden ristiin ajaminen täyttää tulkintani mukaan asedirektiivin vaatimukset tarkastelusta, ilman muutoksia ampuma-aselakiin. Tämä käytäntö ei kuormita viranomaisia tarpeettomasti kuten määräaikaiset luvat. Aktiivisen harrastamisen haasteina ovat muuttuvat elämäntilanteet, jotka kuormittavat arkea ja joista saattaa aiheutua pitkiäkin katkoja aktiiviseen harrastamiseen. Tässä pitääkin taas korostaa yleisiä periaatteita. Jos on kelvollinen hankkimaan / ampumaan yhdellä aseella, on periaatteessa yhtä kelvollinen ampumaan useammallakin hyväksytyllä aseella.

Määräajoista aseiden esittämisessä ja aseluvissa

Ase tulee voida hankkia koko aseluvan voimassaoloajan ajan. Hankkimisaika piteni yhteen vuoteen alkaen 1. 12. Hankitun aseen esittäminen poliisille tulisi olla mahdollista siten, että ase ostetaan ja esittelyaika poliisille varataan luvan voimassaoloaikana. Nykykäytäntö edellyttää myös aseen näyttöä luvan voimassaoloaikana. Ylitys on nimikkeenä aserikos. Itse fyysinen aseen esittäminen tapahtuisi poliisilaitosten kerran viikossa auki olevissa aseen tarkastuspisteissä myös aseluvan päivämäärän jälkeen, kunhan aika olisi varattu luvan voimassaoloaikana. Käyttämättä jääneiden aselupien palauttamatta jättämisen sanktioinnista voidaan myös luopua sähköiseen lupahallintoon siirryttäessä.

RAIMO SUOMINEN
Ampumaharrastusfoorumin jäsen

Keskimäisellä taistelijalla on selässään kotimaista tuotantoa oleva ase, joka lienee luvallisesti hänen käyttöönsä annettu. Reunimmaisilla sotureilla on sitävastoin naapureilta (pitkäaikaiseen?) lainaan otetut kiväärinkorvikkeet. (SA-kuva)

Kenelle sotamuistot kuuluvat?

Luvattomat aseet voi luovuttaa rangaistuksetta asekeräyksessä.

Eri poliisilaitokset järjestävät silloin tällöin luvattomien aseiden sekä räjähteiden keräyksiä. Näin asia usein otsikoidaan lehdissä. Tämä otsikointi aiheuttaa paljon sekaannusta ja valitettavasti monet poliisilaitokset takertuvat kiinni sanaan luovutus. Lehtikirjoituksissa ei mainita mitään luovuttajan oikeudesta aseeseen tai patruunoihin. Jo vuodesta 2004 asti **pysyvästi voimassa olevan** ”armovuosi” -lain tarkoituksena on saada palautettua aseet ja patruunat laillisille omistajille, jos hänellä on, tai hän saa luvan hankkimiseen / hallussapitoon. **Pääsääntö on se, että irtaimen omaisuuden katsotaan olevan sen omaisuutta, jonka hallussa esine on**, jollei asiassa muuta näytetä tai ilmene.

Aseet pitää ensin ”luovuttaa” poliisille. Poliisi tarkistaa onko ase varastettu tai ollut käytössä rikosvälineenä. Mikäli näin ei ole, voi luovuttaja, edellytysten täyttyessä, 1) hakea itse hankkimis- /hallussapitolupaa, 2) myydä aseen henkilölle jolla on hankkimislupa tai 3) jättää aseen myytäväksi Poliisin Asehallinnon huutokauppaan Riihimäelle. (Aseen pohjahinta siellä on 50,- eli vasta tuon summan ylittävä osa tilitetään omistajalle.). 4) Vasta viimeisenä vaihtoehtona voi aseen luovuttaa korvauksetta valtiolle. Aseiden mukana voi olla mukana optiikkaa, pistimiä, koteloita, lippaita ym. varusteita joita ei tarvitse luovuttaa. Näistä voi myymällä saada taloudellista hyötyä, romutuksen myötä ei euroakaan. Aseen tukkikaan ei ole luvanvarainen.

Kenelle sotamuistot kuuluvat? Joulukuusta 1968 lähtien puolustusvoimat on merkinnyt aseensa **tornimerkinnällä**. Nämä aseet ovat edelleen PV:n omaisuutta. **Ilman merkintää olevat ja kesä 1942 – marraskuu 1968 SA-merkinnällä varustetut, korkeintaan 9mm kiväärit, pistoolit, revolverit ja konepistoolit** voidaan edellytysten täyttyessä ”luvittaa”. Puolustusvoimat ei näitä kaipaa. PV myi takavuosina käytännössä kaiken sota-aikaisen hylätyn materiaalin lähinnä keräilijöille Suomeen ja muuallekin. Joissain uudemmissa aseissa (rk / vast.) voi olla myyntimerkintä (M). Nämä aseet ovat siirtyneet laillisesti pois PV:n hallusta. Huom. Vain ns. ”Asekätkentä aseet”, jotka **eivät ole olleet kenenkään hallussa**, luovutetaan puolustusvoimille. Tämä tuli esiin kun ”armovuosi” lakia valmisteltiin. Armovuosi järjestelyn tavoitteet toteutuvat vain, jos otetaan huomioon eri osapuolten oikeutetut näkemykset ja löydetään niihin ratkaisut.

Puhuin edellä aseista ja patruunoista. **Räjähteet ovat luku erikseen**. – Sodan aikana räjähteitä vietiin maalaistaloihin, koska luvallisia räjähteitä oli vaikea saada. Niillä raivattiin kantoja ja kiviä. Keräyksissä on luovutettu esimerkiksi kevyen kranaatinheittimen kranaatteja, joista varsinainen räjähde on usein käytetty. Kranaatissa saattaa kuitenkin olla räjähdysainetta sen kärjessä olevassa sytyttimessä. Se riittää räjäyttämään varomattoman käsittelijän sormet ja kädet. Päältä ei voi tietää, missä kranaatissa on räjähdettä jäljellä ja missä ei. Omistajat eivät merkintöjä tehneet. Ihmisiä kehotetaan jättämään räjähteet entisille sijoilleen. Puolustusvoimien edustajat ja poliisit kaivavat ne esiin.

RAIMO SUOMINEN

Itsenäisyyspäivä Karviassa

Kukkalaite laskettiin Karvian sankarihaudalle. Sen tekstiä lukee Karvian Reserviläisten puheenjohtaja Pasi Kannisto ja kukkalaitetta kannattelee sihteeri Mika Saari.

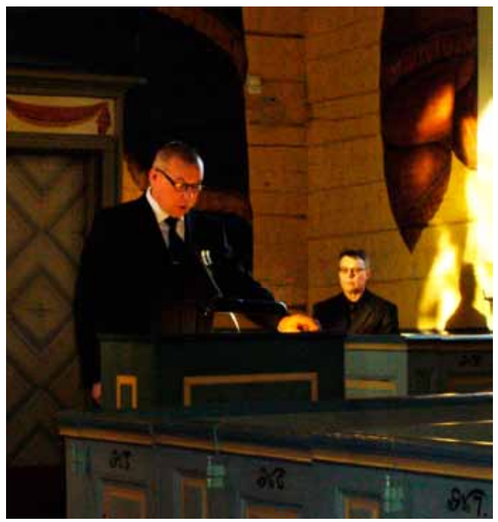

Päivän tekstiä Karvian kirkossa lukee puheenjohtaja Pasi Kannisto.

MAANPUOLUSTUSNAISET

Rauhallista joulun odotusta

Elämme vuoden pimeintä aikaa tätä kirjoittaessani, ainakin Raumalla, jossa ei näy lumen hiventäkään missään. Onneksi täysikuu paistaa kirkkaasti ja luo siten vähän valoa synkkään iltaan. Mutta onneksi mieli on iloinen joulun odotuksesta ja on mukava touhuta joulun askareita. Hyvissä ajoin kun aloittaa, niin voi rauhassa hoidella asioita eikä uuvu taakan alla.

Mennyt vuosi on ollut monenlaista toimintaa täynnä. On ollut koulutuksia, liikuntaa ja kulttuuria – toivottavasti kaikille jotakin. Suuret kiitokset teille kaikille, jotka olette järjestäneet tapahtumia ja osallistuneet niihin. Nyt alkaa kuitenkin olla hetki vetää henkeä näistä riennoista ja rauhoittua viettämään vapaa-aikaa läheisten ja ystävien kesken. Sitten jaksamme taas toimia ensi vuonna tarmokkaasti.

Tällä hetkellä on ajankohtainen asia yhdistysten ja piirien mahdollisuus muuttaa sääntöjään yhden vuosikokouksen malliin. Liitto on laatinut asiasta mallisäännöt ja pyytää yhdistyksiltä ja piireiltä kommentteja asian tiimoilta. Toivottavasti mahdollisimman moni yhdistys käyttää mahdollisuutta hyväkseen ja laittaa viestiä liittoon asian tiimoilta. Piirihallitus ottaa kantaa asiaan ensimmäisessä kokouksessaan tammikuussa.

Vuoden 2018 tapahtumista voidaan jo tässä vaiheessa mainita liiton vuosikokoukset, jotka ovat 14.4.2018 Haminassa ja 17.–18.11.2018 Hämeenlinnassa Aulangolla. Piirin omana toimintana järjestetään myös perinteiset kevät- ja syyskokoukset (joista tietoa myöhemmin) sekä 19.5.2018 virkistyspäivä Vampulassa, jonka yhteydessä koulutetaan myös arjen turvallisuuteen liittyviä asioita. Suunnitelmissa on myös osallistuminen SuomiAreenan tapahtumiin Porissa heinäkuussa, mutta näistä suunnitelmista ilmoitetaan tarkemmin myöhemmin. Näitä kannattaa jo nyt merkitä kalenteriin, jotta ei tule päällekkäisyyksiä.

Mutta nyt toivotan teille kaikille salaista joulun taikaa ja suloista yhdessäolon aikaa!

MARJO SARMET
puheenjohtaja
Maanpuolustusnaisten liitto ry:n
Satakunnan piiri

Eemeli Lappalainen

Suunnatun energian aseista laseraseet ovat jo käytössä.

defencesystems.com

Sotavälineiden tulevaisuus

Insinööriupseeriliitto ry järjesti sodankäynnin tulevaisuuteen tähyävän teemaseminaarin Santahamina-talossa marraskuun alussa. Sodankäynti on kokemassa autonomisten järjestelmien ja uusien teknologioiden myötä melkoisen muutoksen, mikäli on uskominen seminaarin arvovaltaisia esiintyjiä. Osa uusista taistelukentän mullistavista teknologioista on jo ollut operatiivisessa käytössä.

Isona trendinä voidaan pitää välineiden miniatyrisoitumista. Teknologiaa saadaan mahdutettua entistä pienempään tilaan. Pienimmät seurantalaitteet ovat tulitikunpäätä pienempiä ja pienet satelliititkin saadaan mahdutettua jo kenkälaatikkoon. Viro laukaisi ensimmäisen satelliittinsa kiertoradalle jo vuonna 2013 ja suomalaisvalmisteinen Aalto-1 ampaisi avaruuteen juhannuksen tietämillä 2017. Satelliitit eivät ole enää vain suurvaltojen yksinoikeus, vaan pienilläkin valtioilla ja yrityksillä on mahdollisuus omien laitteiden lähettämiseen maata kiertämään.

Siirrytään avaruudesta vähän lähemmäksi maata, muttei kuitenkaan maankamaralle asti. Ilmatilassa lentävät miehittämättömät ilma-alukset ovat nimittäin myös yleistyneet nopeasti. Lennokkeja ja koptereita on käytetty vielä toistaiseksi ensisijaisesti tiedustelutarkoituksessa liittämällä niihin apuvälineitä, kuten kameroita ja laserkeilauslaitteita. Laserkeilauksella voidaan muodostuvasta keilauskuvasta häivyttää muuten puiden latvukset, joten tiheäoksainen metsä ei enää tarjoakaan joukoille suojaa ilmatähystykseltä, kuten ennen. Tämä pakottaa miettimään joukkojen suojautumisen aivan uudella tavalla.

Keino- ja parviälyä on tutkittu viime vuosina tiiviisti ja jos nämä älyt saadaan yhdistettyä lentäviin ilma-aluksiin, niin taistelukenttä muuttuu jälleen oleellisesti. Miltä kuulostaa parvi lentäviä ja kohteeseen hakeutuvia miinoja tai käsikranaatteja? Jos kuulostaa jalkataistelijan mielestä tukalalta, niin on se sitä myös isommille kohteille. Ilmatilaa valvovat tutkajärjestelmät on ohjelmoitu häivyttämään parveilevat pienet kohteet, koska tutkanäytöllä ei haluta nähdä jokaista ilmassa liikkuvaa lintu- ja hyönteisparvea. Näin ollen parveilevat pienet ilma-alukset voivat päästä hyvinkin lähelle kohteita ennen paljastumistaan – ja kun paljastuvat, niin milläpä vaikutat jopa satoihin pieniin lentäviin kohteisiin? Odotettavissa on satsauksia EMP-aseiden kehitykseen.

Toisenlaista asekehitystä edustavat hypersooniset aseet, joita maailmalla kehitellään. Brittiläinen Daily Mail uutisoi jo 2011 Yhdysvaltain tehneen onnistuneen hypersoonisen ohjuskokeen. Uutisessa kerrottiin, että viisinkertaisella äänennopeudella liikkuva ohjus tavoittaa 30 minuutissa minkä tahansa kolkan maailmassa. Myös hypersoonisia matkustajakoneita kehitellään maailmalla parasta aikaa, joten mielenkiintoista nähdä, miten kauan Hornetien korvaajat tuottavat riittävän suorituskyvyn.

EEMELI LAPPALAINEN

LOSMPP:N NIINISALON KOULUTUSPAIKAN KURSSIT TALVI-KEVÄT-KESÄ 2018

Kurssien tarkemmat tiedot ja ilmoittautuminen MPK:n internetsivuilla www.mpk.fi
-> koulutuskalenteri -> valitse yksikkö (joko Satakunta tai Lounais-Suomi) -> valitse kurssi.

Muu sotilaallinen ja sotilaallisia valmiuksia palveleva koulutus SOTVA

Helmikuu

Tarkka-ampuja 1	Harjavalta	10.-11.2.
Suomi-Saksa reserviläisyhteistyö -jääkärien kotiinpaluun 100-vuotisjuhla	Niinisalo	22.-25.2.

Maaliskuu

Taktinen RK 1 kurssi	Pori	3.-4.3.
Reservin kenttäkelpoisuus, hiihtomarssi	Pori	3.3.
Taktinen Pistooli 1 kurssi	Pori	10.-11.3.

KEVÄT18 HARJOITUS

Johdon ja tuen kurssi	Niinisalo	23.-25.3.
KRH-tuliasemakurssi	Niinisalo	23.-25.3.
Reserviläisjohtaja 1	Niinisalo	23.-25.3.
Naisten valmiustaidot	Niinisalo	23.-25.3.
Tulenjohtokurssi	Niinisalo	23.-25.3.
Tykistön mittauskurssi	Niinisalo	23.-25.3.
Perinneasekurssi 1	Niinisalo	24.-24.3.
Viestikurssi 1	Niinisalo	24.-25.3.
Tasokurssi	Niinisalo	24.-25.3.
Tarkka-ampuja 2	Niinisalo	24.-25.3.

Huhtikuu

Kevät18 Perinnease 2	Niinisalo	7.4
Reservin kenttäkelpoisuus, ammunta	Avoin	7.4.
Tarkka-ampujakurssi 4	Harjavalta	14.-15.4.

Toukokuu

Naisten ase- ja ampumakoulutus 1	Huittinen	5.5.
AR 15 käyttö ja huolto	Harjavalta	5.-6.5.
Taktinen Haulikko 1 kurssi	Rauma	12.-13.5.
Kesäyön marssi (KYM) 2018	Pori	26.-27.5.
KYM 2018 - toimitsijat		
KYM 2018 - marssijat 6 km		
KYM 2018 - perhe 6 km		
KYM 2018 - marssijat 12 km		
KYM 2018 - marssijat 25 km		
KYM 2018 - marssijat 42 km		
KYM 2018 - marssijat 60 km		

Heinäkuu

Porpr:n omaisten- ja kiltapäivä	Niinisalo	7.-8.7.
SUOMI AREENA	Pori	9.-13. 7.

Elokuu

Tykistötaitokilpailu (Hedberg)	Niinisalo	3.-5.8.
Taktinen Haulikko 2 kurssi	Avoin	11.-12.8.
Reserviläispäivä	Lavia	11.8.
Taktinen Pistooli 2 kurssi	Pori	18.-19.8.
Naisten ase- ja ampumakoulutus 2	Huittinen	25.8.
Reservin kenttäkelpoisuus, suunnistus	Pori	25.8.

Varautumis- ja turvallisuus-koulutus VARTU

Tammikuu

KYM 2018 suunnittelu 6	Pori	10.1.
Tammisunnuntai	Rauma	28.1.

Helmikuu

Varusmiesten liikenneturvallisuuskoulutus 1	Niinisalo	1.-28.2.

Maaliskuu

Seniorien turvakurssi	Jämijärvi	1.-30.3.
Selviytyminen sähköttä	Kankaanpää	1.-31. 3.
JohdaNASTA 1	Niinisalo	17.-18.3.

Huhtikuu

Maatilojen varautuminen	Avoin	1.-30. 4.

Toukokuu

Selviytyminen sähköttä	Avoin	1.-31.5.
Opiskelijan turvakurssi	Avoin	1.-31.5.
Opiskelijan turvakurssi	Pori	1.-31.5.
Opiskelijan turvakurssi	Rauma	1.-31.5.
Seurakunnan varautuminen	Avoin	1.-31.5.

Elokuu

Varusmiesten liikenneturvallisuuskoulutus 2	Niinisalo	1.-31.8.
JohdaNASTA II	Niinisalo	4.-5.8.

MPK SATAKUNNAN VUOSIJUHLASSA PALKITTUJA

MPK Niinisalon koulutuspaikan vuosijuhla pidettiin Porin yliopistokeskuksessa 1.12.2017.

Juhlassa palkittiin seuraavat henkilöt:

MPK:n rautainen ansiomitali myönnettiin

Maanviljelijä **Hannu Lammintausta**
Professori **Jari Multisilta**
Vartija **Jussi Sainio**

Vuoden kouluttajana palkittiin **Jussi Sainio** MPK:n puukolla. Hän on kunnostautunut erityisesti TRA-koulutuksen kehittäjänä ja kurssinjohtajana.

Vuoden vääpelinä palkittiin **Aki Kuuri** MPK:n puukolla. Hän on pitkään toiminut ansiokkaasti harjoitusten sekä Satakunnan maakuntakomppanian vääpelinä.

Vuoden turvallisuusteosta palkittiin Jesse Heininen MPK:n puukolla. Hän on parantanut kurssien turvallisuutta olemalla erittäin tarkka kurssilaisten hyväksynnässä kurssille.

MPK Satakunnan standardin saivat (vasemmalta) Samuli Rautu, Matti Pihlajamäki, Juha Niinikoski, Pasi Laiho, Janne Heilä, Antti Koskela ja Lasse Varjonen

MPK:n pienen mitalin levykkeellä saivat (vasemmalta) Jaana Välimäki, Heli Vanha-Rauvola, Jani Ryynänen, Tiina Rydman, Jani Paulamäki, Susanna Liesko, Eemeli Lappalainen ja Tommi Kuha.

LOUNAIS-SUOMEN ALUETOIMISTO

Perinteet – osa sotilaskulttuuria

”Ylenpalttinen koristautuminen ja kunniamerkeillä konstailu ei kuulu suomalaiseen sotilaskulttuuriin”. Lähes näillä sanoilla alkaa yksi Puolustusvoimien normi. Vallitsevana käytäntönä on myös se, että vain rauhanajan joukoilla on perinteitä, mutta sodanajan joukoilla ei. Näistä lähtökohdista ajatellen suomalainen sotilaskulttuuri vaikuttaa kovin köyhältä.

On totta, ettei suomalaisen sotilaan palvelusasu tai juhlapuku vedä vertoja esimerkiksi amerikkalaisten tai brittien vastaaville. Jopa saksalaisten, joilta suomalainen sotilaskulttuuri on aikojen saatossa omaksunut vaikutteita muun muassa pukeutumiseen, vastaavat asut ovat suomalaisia koristeellisempia. Joukko-osastoa, jossa palvelee ja joukkoa, jossa on saanut tulikasteensa, kunnioitetaan hihamerkkien muodossa eri asuissa. Joukkoyksikön ja joukko-osaston vanhimman aliupseerin erottaa jopa taisteluasussa olevista symbooleista. Britit tosin vetävät vertoja suomalaiseen tapaan kunniamerkkien ja mitalien niukahkossa myöntökulttuurissa. Brittiläisiltä kolleegoilta olen kuullut, että kylmän sodan päättymisen jälkeiset kriisinhallintaoperaatiot ja niistä myönnettävät NATO- ym. mitalit olivat suuri kulttuurishokki perinteikkään britti-imperiumin asevoimille.

SA-kuva

15. divisioonan komentaja, eversti N.V. Hersalo esikuntineen 29.7.1941. Kuvanottohetkestä kahden päivän kuluttua käynnistyi hyökkäys kohti Hiitolaa. 15. divisioona oli koottu Satakunnan miehistä. Ryhdikkään näköinen joukko ei prenikoilla rehvastele. Sotilaallista vaikutelmaa ei yhtään himmennä se, että kenttälakkejakin on ainakin neljää eri vuosimallia.

Meilläkin jokainen rauhanajan joukko-osasto vaalii ylpeänä jopa monisatavuotisia perinteitä. Mutta sodanajan joukoilla tällaista kytkentää entisiin, esimerkiksi Talvi- tai Jatkosodan joukkoihin ei ole.

Myös perinteissä ja niiden arvostamisessa edellä mainitut maat ehkä Saksaa lukuunottamatta ovat myös valovuoden edellä Suomea. Toki edellä mainituissa maissa asevoimien normaaliolojen ja poikkeusolojen joukkojen perinteet ovat yhtenevät, koska näissä maissa ei ole suomalaista vastaavaa reserviläisiin perustuvaa sodanajan asevoimia. Siten rauhanajan joukko-osaston perinteet ovat samat kuin poikkeusolojen joukoilla. Meilläkin jokainen rauhanajan joukko-osasto vaalii ylpeänä jopa monisatavuotisia perinteitä. Mutta sodanajan joukoilla tällaista kytkentää entisiin, esimerkiksi Talvi- tai Jatkosodan joukkoihin ei ole.

Suomen rikoslain 5 luvun 5 pykälän mukaan *”Joka tahallaan taivuttaa toisen tahalliseen rikokseen tai sen rangaistavaan yritykseen, tuomitaan yllytyksestä rikokseen kuten tekijä”.* Tästäkin huolimatta rohkenen esittää maakuntakomppanioille ajatuksen perinteistä ja mitaleilla konstailusta. Jokaisessa maakunnassa on jokin Talvi- tai Jatkosodan joukko-osasto, jalkaväkirykmentti tai vastaava, jolla tänä päivänä on perinneyhdistys tai perinnekilta. Jotta tämän joukon perinteet säilyisivät jatkossakin elävinä ja kulkisivat tulevaisuuteen, olisi mielestäni hienoa, jos tällaiset yhdistykset tai killat ottaisivat ”siipiensä suojiin” yhden maakuntakomppanian kussakin maakunnassa. Näin on tapahtunut Varsinais-Suomessa, jossa perinteikäs ja ainutlaatuisen sotaretken Jatkosodassa tehnyt JR14 perinnekilta toimii Varsinais-Suomen maakuntakomppanian ”kummina”. Kyseessä on mielestäni Win-Win tilanne; kilta on saanut toimihenkilöikseen aktiivisia nuoremman polven reserviläisiä ja samalla maakuntakomppania vaalii rykmentin perinteitä, jolla on havaintojeni mukaan merkittävä vaikutus maakuntakomppanian reserviläisten masnpuolustushenkeen.

Samalla esitän harkittavaksi maakuntajoukkojen yhteiseksi palkitsemismuodoksi maakuntajoukkojen ristiä. Kaikilla maakuntakomppanioilla olisi sama perusristi samalla nauhalla tuotantokustannusten minimoimiseksi (yksi malli, yksi muotti; muotin teko on se, joka maksaa). Kukin maakuntakomppania erottuisi muista soljella, jossa on maakunnan nimi. Ristiä jaettaisiin erityisistä ansioista yhteisten sääntöjen mukaan. Tuotantokustannukset olisi mahdollista kattaa eri sidosryhmiltä ja maanpuolustushenkisiltä yrityksiltä saatavilla lahjoituksilla. Viitaten aiempaan kyseessä olisi maakuntajoukkojen reserviläisten oma palkitsemismuoto samalla tavalla kuin muillakin maanpuolustusorganisaatioilla. Siten ei rikota voimassa olevaa Puolustusvoimien normia, mutta luodaan kannustava perinne sodanajan paikallisjoukkojen nyrkille.

Tiedän, että edellä kuvattu perinteisiin ja palkitsemiseen liittyvä ajatus täyttänee aiemmin mainitsemani rikoslain tunnusmerkistön. Koska tarkoitukseni on luokiteltavissa maanpuolustustahdon ja -hengen kohottamiseksi ja siten tarkoitusperäni ovat puhtaan, vetoan rikoslain 6 luvun 6 pykälän 1. momentin 2 kohtaan sekä 8 pykälän 1 momentin 4 kohtaan ja 8a pykälän 1 momenttiin rangaistuksen lieventämiseksi. Toisaalta voin vedota tarkoitusperiini viitaten 6 luvun 12 pykälän 1 momentin 1 ja 3 kohtaan rangaistukseen tuomitsematta jättämiseksi.

Perinteet eri muodoissaan ovat tärkeä osa suomalaista sotilaskulttuuria. Jos joukolla ei ole tuntemusta omista juuristaan tai perinteitä, joita vaalia, on se irrallaan kokonaisuudesta ja kuin juureton puu, joka ei saa energiaa ja elinvoimaa kasvualustastaan. Jalkaväenkenraali **Adolf Ehrnrooth** on lausunut monia viisauksia, joista seuraava sopii mielestäni hyvin myös keskusteluun perinteistä ja johon on hyvä päättää tämä kirjoitus: *”Kansa, joka ei tunne menneisyyttään, ei hallitse nykyisyyttään, eikä ole valmis rakentamaan tulevaisuutta varten”.*

JONI LINDEMAN
Everstiluutnantti
Lounais-Suomen Aluetoimiston
Päällikkö

Kaikkiaan Uusimaa 17 -harjoitukseen osallistui Porin prikaatista noin 2000 sotilasta, joihin lukeutui niin henkilökuntaa, varusmiehiä kuin reserviläisiäkin.

Uusimaa 17 vahvisti valmiutta

Porin prikaati oli vahvasti mukana Puolustusvoimien tämän vuoden pääsotaharjoitus Uusimaa 17:ssa 27.11.– 4.12. Uusimaa 17:ssa harjoiteltiin pääkaupunkiseudun ja rannikon puolustamista nopeasti kehittyvässä tilanteessa yhdessä muiden viranomaisten kanssa. Tavoitteena oli erityisesti nopean tilanteen vaatiman valmiuden kehittäminen.

Porin prikaatin osalta harjoituksen tavoitteena oli harjoitella joukkojen perustaminen nopeassa tilannekehityksessä sekä Maavoimien johdossa toimivan prikaatin esikunnan ja sen alaisten joukkojen yhteistoiminta Uudellamaalla osana Puolustusvoimien yhteisoperaatiota, kertoo Porin prikaatin joukkojen pääkouluttaja, everstiluutnantti **Petteri Iitti**.

Mukana oli kaikkien prikaatin koulutamien aselajien ja toimialojen, kuten mm. tiedustelun, sotilaspoliisin, jalkaväen, kranaatinheittimen ja tykistöaselajin joukkoja. Kaikkiaan Uusimaa 17 -harjoitukseen osallistui Porin prikaatista n. 2000 sotilasta, joihin lukeutui niin henkilökuntaa, varusmiehiä kuin reserviläisiäkin. Uusimaa 17 oli myös joulukuussa palveluksensa päättävien varusmiesten koulutuksen huipennus.

Harjoituksen painopistealueella taisteli ensimmäinen Porin prikaatin kouluttama valmiudessa parhaillaan oleva valmiusyksikkö, joka sai vahvennuksekseen Leopard A4 -panssarivaunuja Panssariprikaatista. Näiden yhteistoiminta oli hioutunut saumattomaksi syksyn mittaan järjestetyissä harjoituksissa, mikä näkyi kentällä.

Harjoituksessa valmiusyksikkö löi ensitöikseen vihollisen erikoisjoukon osan, minkä jälkeen se suojasi suuremman joukon taisteluun keskittämisen ja liitettiin sitten osaksi hyökkäävää jääkäripataljoonaa. Pataljoona löi harjoituksessa läntiselle Uudellemaalle tunkeutuneen vihollisen ja taistelujen jälkeen everstiluutnantti Petteri Iitti kuvaili valmiusyksikön koulutustasoa erittäin korkeaksi.

Paikallisjoukot verkostoituivat

Uusimaa 17 koulutti myös paikallisjoukkoihin sijoitettuja Porin prikaatin reserviläisiä Loimaan-Oripään alueilla. Paikallisjoukoille oli kohteiden suojauksen ja muiden tehtävien oheen aikataulutettu mediakoulutusta. Yksiköiden reserviläiset koulutettiin vastaamaan ympäröivän alueen siviiliväestön kysymyksiin operaatioturvallisella ja rauhoittavalla tavalla sekä verkostoitumaan paikallisväestön kanssa.

Yksiköiden valitut henkilöt saivat lisäksi koulutusta erityistilanneviestinnän tukemiseen. Näillä koulutetuilla vakioidulla tiedonkeruukäytännöillä tehostetaan tiedon kulkua tapahtumapaikalta yksikön päällikölle ja ulkoisesta erityistilanneviestinnästä vastaaville tahoille. Paikallistasolla onnistui koulutuksen lisäksi myös harjoitusviestintä. Paikallisoloihin muokattuja tiedotteita julkaistiin alueen medioissa ja ne löysivät tiensä myös harjoitusta koskeneisiin tiedusteluihin alueen asukkaiden 3400-henkisessä Facebook-keskusteluryhmässä.

Uusimaa 17 vietiin lävitse pakkasen, räntäsateen ja hämärän sävyttämissä marraskuisissa olosuhteissa ja harjoituksen tilanteetkin olivat vaativia. Sotilaat eivät luonnollisestikaan haasteita säikähtäneet ja Uusimaa 17:ään osallistuneet varusmies- ja reserviläisyksiköt saivat prikaatin pääkouluttajalta kiittävät arviot:

Koulutustavoitteet saavutettiin erinomaisesti ja joukot osoittivat korkeaa suorituskykyä kuvatussa tilannekehyksessä, everstiluutnantti Petteri Iitti päättää.

Harjoitukseen osallistui kaikkiaan n. 9000 sotilasta kaikista puolustushaaroista, Pääesikunnasta, sen alaisista laitoksista ja Rajavartiolaitoksesta. Myös Poliisi, Tulli, Säteilyturvakeskus, Liikenteen turvallisuusvirasto, Vuosaaren satama ja Helsingin pelastuslaitos osallistuivat harjoitukseen. Harjoituksen johtamisesta vastasi Maavoimat.

OLLI ALHO

Uusimaa 17 koulutti myös paikallisjoukkoihin sijoitettuja Porin prikaatin reserviläisiä.

Kuvat: Markus Malila

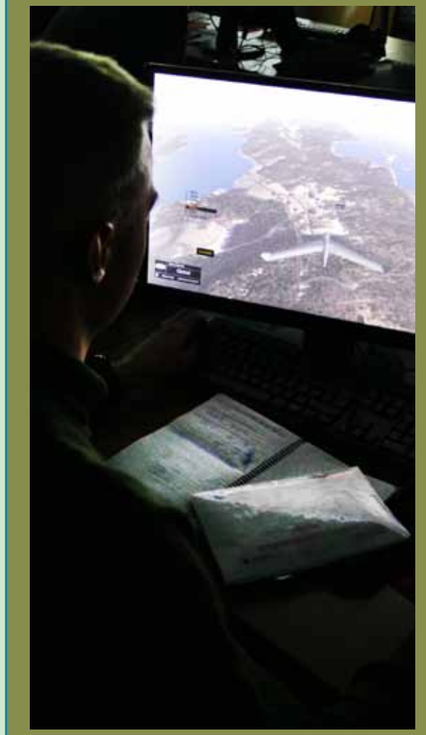

Virtuaalista valmistautumista

Porin prikaatin varusmiehet valmistautuivat marras-joulukuun vaihteen Uusimaa 17 -harjoitukseen jo viikkoja ennen itse harjoitusta. Varusmiehet toteuttivat tiedustelutehtäviä harjoitusmaastoon virtuaalisessa koulutusympäristössä (VKY).

Vaikka luokkahuoneesta puuttuvat sotilaille niin tutut märkä ja kylmä, päästiin virtuaaliympäristössä kuitenkin jo etukäteen harjoittelemaan mm. tiedusteltavien kohteiden tunnistamista ja niistä raportointia. Tiedonkulku ja toiminta itse harjoituksessa sai näin jo hyvät lähdöt viikkoja ennen tositoimia.

MARKUS MALILA

Kohtaaminen Spetsnaz-sotilaan kanssa

Baltic Sea Cooperation -turvallisuuspoliittinen seminaari Itämeren alueiden reserviupseereille järjestettiin Virossa 13.-15. lokakuuta. Osanottajia oli yhdeksästä maasta ja Suomesta paikalla oli kuusi reserviupseeria. Seminaari koostui luennoista ja tutustumisvierailuista eri kohteisiin. Osallistujat pääsivät tutustumaan muun muassa Tapan varuskuntaan, Kaitseliitin Narvan osaston päämajaan ja rajakaupunki Narvaan. Luentojen aiheina oli muun muassa Venäjän informaatiovaikuttaminen, nykyaikainen sodankäynti ja Viron patsaskiista 2007.

Seminaarin viimeisenä iltana järjestettiin päätösillallinen. Suomalaisdelegaation jäsenten kanssa sovimme hajaantuvamme istumaan erillemme ympäri illallissalia, koska istumajärjestystä ei vieraiden osalta ollut määrätty. Istuuduin erääseen pöytään virolaisisännän viereen.

Illan aikana ajauduin tilanteeseen, jossa muiden pöytäseurueemme jäsenten ollessa hakemassa seisovastapöydästä ruokaa, minulla oli tilaisuus keskustella hetki kahden pöytämme isännän kanssa. Tiedustelin hänen mahdollisia ulkomaan komennuksiaan ja siihen hän vastasi olleensa 80-luvulla Afganistanissa. Nähdessään minun laskelmoivan ilmeen, hän täydensi palvelleensa silloin neuvostoarmeijassa spetsnaz-erikoisjoukoissa.

Mieleeni jysähti hetkessä sanonta: *”jos näet spetsnaz-sotilaan, niin kaksi muuta tähtää sinua jo päähän.”* En kuitenkaan alkanut vilkuilla ympärilleni illallissalissa ja etsiä minuun suunnattuja aseenpiippuja, vaan ilmaisin lyhyesti ymmärtäneeni asian. Viron itsenäistyminen 90-luvulla tarkoittaa käytännössä sitä, että maassa on edelleen paljon neuvostoarmeijassa asepalveluksensa suorittaneita kansalaisia. Emme jatkaneet aiheesta sen enempää, koska muita pöytäseurueemme jäseniä saapui ruokalautasineen pöytään ja menneisyydestä keskustelemisen jatkaminen olisi voinut aiheena olla kiusallinen isäntämaan edustajalle.

Jukka Rusila

Kapteeni Andre Lilleleht kertoo Narvan alueen taisteluista.

”Ajallisesti rajoitetuista sotatoimista siirrytään pysyvään ja jatkuvaan vaikuttamiseen.”

Ymmärrämmekö, mistä nykyaikaisessa sodassa on kysymys? Suomessakin uutisotsikoihin nousi syksyn aikana esiin tulleet sotilaisiin kohdistuneet kyberurkintatapaukset muun muassa Viron Tapan varuskunnassa. Sotilaiden älypuhelimista oli päästy urkkimaan tietoja siirrettävän (vale)tukiaseman kautta. Vaikka sotilastoiminnan viestijärjestelmä ei perustukaan kaupalliseen matkapuhelinverkkoon, löytyy sotilaiden puhelimista valtava määrä tietoa. Pahimmassa tapauksessa puhelimesta voi löytyä esimerkiksi koko sotilasyksikön käsittävä pikaviestiryhmä, jolloin yksikin (vale) tukiaseman vaikutuspiiriin joutunut puhelin voisi paljastaa koko yksikön vahvuuden ja kaikki siihen kuuluvat henkilöt.

Kybervaikuttaminen ei kuitenkaan ole ainoa sodankäynnin osa-alue, joka ajassamme on muuttunut voimakkaasti. Venäläinen kenraali **Valery Gerasimov** on arvioinut sodankäynnin muuttuvan monella tapaa vuoteen 2020 mennessä. Sodankäynnissä, tuhoamisen sijasta, Gerasimov pohtii tulevaisuudessa pyrittävän vaikuttamaan suoraan kohteeseen. Vihollista ei välttämättä pyritä tuhoamaan fyysisesti, vaan pyritään vaikuttamaan viholliseen sisältäpäin. Aseiden ja teknologioiden sodasta siirrytään kulttuurien välisiin taisteluihin. Sotien painopiste siirtyy taistelukentiltä psykologiseen ja informaatiovaikuttamiseen. Sotaa voidaan käydä jopa ottamatta kontaktia vihollisen asevoimien kanssa. Perinteiset rintamalinjat muuttuvat ja sotaa käydään koko vihollisalueen syvyydessä. Perinteisen sotilaallisen voiman sijaan vaikutetaan ensisijaisesti vihollisen politiikkaan, talouteen, informaatioon ja teknologiaan.

Janne Kosonen

Suomalaisdelegaation jäseniä. Vasemmalta: vänr. Varpu Kattainen, maj. Jukka Rusila, luutn. Eemeli Lappalainen ja ylil. Sami Salmu.

Gerasimov on esittänyt myös olettaman, että ajallisesti rajoitetuista sotatoimista siirrytään pysyvään ja jatkuvaan vaikuttamiseen. Afganistanissa on sodittu yhtäjaksoisesti vuodesta 2001, Syyriassa sotatoimet alkoivat 2011 ja Ukrainassa 2014. Lienevätkö nämä kaikki esimerkkejä sodista, joita tarkoitushakuisesti halutaan pitkittää ja tehdä sodasta pysyvä tila? Venäläiskenraalin mukaan sodissa ei välttämättä käytetä enää sotilaallista voimaa, joten iso kysymys on, voiko vaikutuskohteena oleva kansakunta olla aktiivisten sotatoimien kohteena huomaamattaan?

Sodankäynti on murroksessa ja Suomessakin ulkoisen ja sisäisen turvallisuuden raja on hämärtymässä. Rajaa ei oikeastaan enää edes ole. Kaikki ulkoisen turvallisuuden ilmiöt heijastuvat maan sisäiseen turvallisuuteen. Turvallisuusympäristön ongelmat muuttuvat, liikkuvat ja paisuvat nopeasti. Nopeisiin muutoksiin on myös kyettävä reagoimaan nopeasti. Puolustusvoimissa onkin nähtävissä kehityssuunta, jossa reservin valmiuden nopeaan kohottamiseen luodaan parhaillaan parempia edellytyksiä.

”Taistelut käydään ensisijaisesti ihmisten mielistä.”

Kuten kenraali Gerasimovin pohdinnoista käy selville, sotien painopiste on siirtymässä taistelukentiltä psykologiseen ja informaatiovaikuttamiseen. Taistelut käydään ensisijaisesti ihmisten mielistä ja pyritään nujertamaan vihollisen taistelutahto ennen kuin laukaustakaan tarvitsee ampua. Näkemysten kärjistyminen, vihapuheen yleistyminen, radikalisoituminen ja ääriliikkeet ovat yhteiskunnan kannalta huolestuttavia kehityssuuntia, jotka nakertavat luottamusta yhteiskunnan toimivuuteen ja vaikuttavat yleiseen ilmapiiriin maanpuolustustahtoa laskevasti. Jos kansakunta menettää maanpuolustustahdon, ei sillä ole mitään muutakaan puolustettavaa.

EEMELI LAPPALAINEN

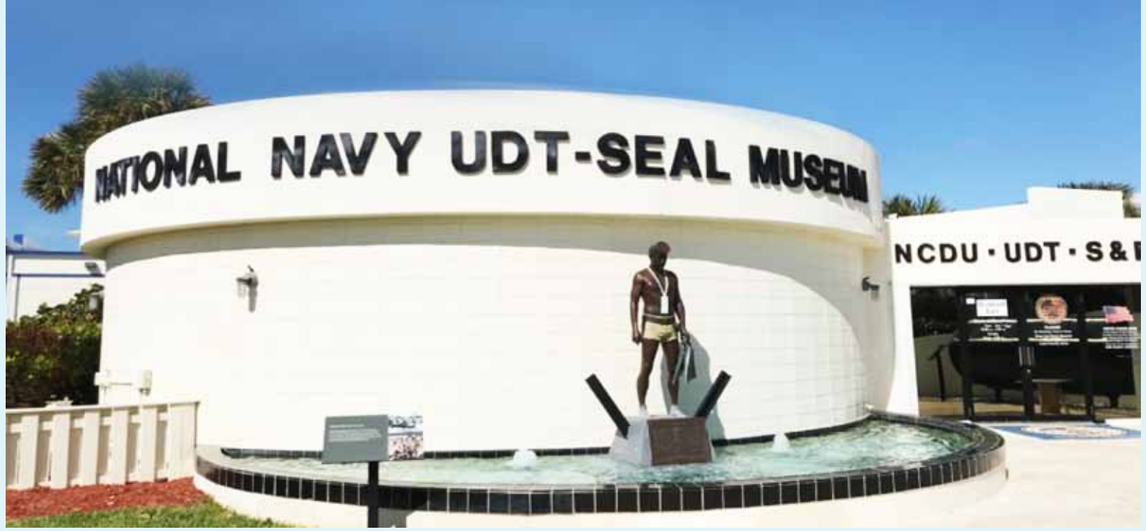

The Naked Warrior -patsas on omistettu pääasiassa toisen maailmansodan UDT-joukoille. Nimitys johtuu heidän varustuksestaan; ainoana aseenaan heillä oli K-Bar –taisteluveitsi. Ja kuitenkin he usein toimivat etujoukkoina hyökkäyksen edellä.

National Navy UDT-SEAL Museum

The National Navy UDT-SEAL museo sijaitsee Fort Piercessä, Floridassa, Yhdysvalloissa. Museo sijaitsee kauniilla paikalla, hulppea hiekkauimaranta hengenpelastajineen on aivan museon vieressä. Museon läheisyydessä on myös yleisessä käytössä oleva puistoalue. Museo on avattu vuonna 1985 ja se on perustettu paikalle jossa toisen mailmansodan aikana koulutettiin ensimmäiset laivaston taistelusukeltajat eli "Frogmen". Museo on hieno kunnianosoitus nykysille Navy SEAL taistelujoukoille sekä heidän edeltäjilleen UDT -taistelusukeltajille. Lyhenne SEAL muodostuu sanoista: Sea, Air, Land eli kaikki ne elementit joita hyödyntämällä SEAL-joukot pääsevät toimintalueelleen.

Museon näyttelyt koostuvat SEAL-joukkojen taisteluhistorian tapahtumista sekä heidän käytössään olleista aseista, ajoneuvoista, aluksista, helikoptereista sekä erilaisista taktisista apuvälineistä. Museon yhteydessä toimii myös Trident House -säätiö joka on veteraanien ja heidän perheidensä apuna. Museon johtoportaaseen sekä henkilöstöön kuuluu myös evp. SEAL -henkilöstöä. Itseasiassa museon perustaminen on ollut Captain Norm Olson (SEAL), USN, sitkeän työn ansiota. Sekä museo että Trident House -säätiö eivät saa julkista rahoitusta vaan toimivat yksityisten lahjoitusten sekä vierailijatuottojen varassa.

Erilaisten osanäyttelyiden parasta antia onkin tutustua tiedotusvälineistä, dokumenteista sekä jopa elokuvista() tuttuihin historiallisiin tapahtumiin mm. Vietnamin sota, Bin Laden taktiseen isku (Zero Dark Thirty), Maersk Alabama -rahtialuksen kaappaus ja sen terminointi (Kapteeni Phillips), Benghazin tapahtumat (elokuva 13 tuntia). Museossa on aitoa esineistöä esillä: Maersk Alabama -pelastusvene, Bin Ladenin Abbottabad hyökkäyksen pienoismalli sekä sen kulusta kertova esitys sekä mm. kaapattu ISIS -taistelulippu. Viimeisimpiä osanäyttelyitä on nyt avattu toista maailmansotaa käsittelevä osuus, valitettavasti vierailupäivänämme se oli vielä suljettuna.

''The only easy day was yesterday''

Taistelussa kaapattu ISIS -lippu. Lippu esitetään tarkoituksella ylösalaisin, epäkunnioituksesta kaikkea sitä kohtaan mitä ISIS edustaa. SEAL-joukoillakin on ollut oma iso osansa sodassa maailmanlaajuista terrorismia vastaan.

Museon ulkoalue

Museon ulkoalueella on esillä ja tutkittavissa SEAL toimintahistorian ajalta erilaista, hieman isompaa kalustoa. Nähtävillä on erilaisia aluksia joita on käytetty mm. Vietnamin sodan aikana jokisuistojen operaatioissa sekä muita aluksia joilla erikoisjoukkoja on kuljetettu operaatioalueille vesiteitse.

Hieman uudempaa ja kokolailla kookkaampaakin kalustoa edustaa Mk V Special Operations Craft (SOF).

SEAL -joukkojen tehtäviin on ajan saatossa kuulunut mm. NASAn kuulentojen paluukapselien (Gemini- ja Apollo –lennot) noutamisen avustaminen ja onpa muutama entinen SEAL ollut myös astronauttinakin.

Nähtävillä on useita erilaisia miehistökuljetusaluksia joista osa on ollut kiinnitettynä esim. sukellusveneen runkoon sirryttäessä pidempia matkoja toiminta-alueelle . Kun on saavuttu alueen läheisyyteen alukset on irroitettu ja niillä on sitten suoritettu loppulähestyminen.

Esterata museolla

Museon ulkoalueella, ulkonäyttelyssä, on vierailijoiden tutustuttavissa osa esterataa. Radan alussa on näkyvillä myös SEAL -koulutuksen kuuluisa mietelause: *"The only easy day was yesterday"*. Esteradan mallina on käytetty Coronadossa sijaitsevaa esterataa jonka jokainen BUDS/S -kandidaatti joutuu suorittamaan useasti pääsykoeprosessin aikana. Ja loppuajan on parannuttava joka kerta…

Esillä oli myös Sikorsky UH-60 "Black Hawk" kuljetushelikopteri. Black Hawksta on käytössä erilaisia versioita palveluksen luonne huomioiden ja se onkin yksi monikäyttöisimmistä helikopterimalleista. Näyttelyssä pääsi myös hakemaan tuntua köydellä tapahtuvan maahanlaskun "ihanuuksista".

Memorial Wall

Ulkoalueella sijaitsee myös SEAL -joukkojen ja sen edeltäjien kaatuneiden muistomerkki. Muistomerkkiin on kaiverrettu kaikkien niiden henkilöiden nimet jotka ovat tehneet suurimman uhrauksen puolustaakseen maataan ja sen edustamia arvoja.

Uudempaa ja kokolailla kookkaampaakin kalustoa edustaa Mk V Special Operations Craft (SOF). Sen tuntikäyttökustannus 4500 USD ja nopeus 40 solmua täydessä lastissa.

K9 -palveluskoirat eli Multi Purpose Canine

Merkittävä osa museon nykytoiminnassa on omistettu myös karvaisille nelijalkaisille ystävillemme eli palveluskoirille. USAn armeija sekä tietysti myös erikoisjoukot ovat käyttäneet toimintahistoriansa aikoina apunaan näitä mainiota uskollisia ystäviämme. Museon maskottina toimiikin vuoden ikäinen Raven, joka on rodultaan Belgian malinois. Raven on Baden K9 sekä Trident Fitness -yritysten yhteistyön tuloksena syntynyt lahjoitus. Ravenin edesottamuksia voi seurata museon Instagram -palvelussa.

Allekirjoittanella oli myös kunnia käydä illallisella Trident Fitness LLC -yrittäjän (ex-SEAL) ja hänen vaimonsa kanssa. Samalla tuli jaettua tietysti Suomi -tietoutta myös Floridankin suuntaan.

Muuta

Museon toiminnan ja sen sijainnin ympärille järjestetään paljon erilaista oheistoimintaa. Museolla ja siihen liittyen on erilaisia urheilukilpailuja, joissa hyväntekeväisyys esittää isoa osaa. Osa kilpailuista on triathlon -tyyppisiä ja osa esim. pyöräilytempauksia jossa reitti päättyy museolle. Onpa jopa tapahtumia vuodelle 2018 esimerkiksi Normandiassa, Ranskassa.

Suuri osa näitä tempauksia liittyvät tavalla tai toisella sotaveteraanien ja heidän perheidensä sekä tietysti myös museon hyväksi. Varoja kerätään myös eri sairauksien tutkimukseen.

Museolla on on omat nettisivut osoitteessa: www.navysealmuseum.org Henkilökohtaisesti suosittelen käyntiä museossa, näyttelyn henkilökunta tuntee ja tietää esillä olevat asiat läpikotaisin ja saatatpa saada jopa henkilökohtaisen opastetun kierroksenkin. Ja kuten museon nettisivuillakin todetaan museon tarjonnasta: "IF YOU GOT ANY CLOSER, YOU WOULD HAVE TO ENLIST"

MIKA LOPPI

Harald Nugiseks – virolainen sotasankari

Harald Nugiseks (1921-2014) oli virolainen patriootti ja sotasankari joka toisen maailmansodan Narvan rintaman taistelussa osoitetusta urheudesta palkittiin rautaristin ritariristillä 9.4.1944. Nugiseks johti iskuryhmää joka valtasi puna-armeijan sillaanpääaseman raivoisassa taistelussa Narvajoen länsipuolella. Ainoastaan neljä virolaista palkittiin ritariristillä ja heistä Nugiseks oli ainoa aliupseeri. Hänen sotilasarvonsa oli Saksan armeijan Viron legioonassa Unterscharfuhrer eli alikersantti. Itsenäisessä Virossa hänen sotilasarvonsa oli reservin kapteeni.

Harald Nugiseks Viron armeijan univormussa.

Lentomatka Pärnuun

90-luvun alussa vierailin usein muutamien keräilijätuttavien kanssa uudelleen itsenäistyneessä Virossa sekä muulla Baltiassa kiertelemässä rompetoreja ja myyntitapahtumia. Etsimme militariaa ja vanhoja moottoripyöriä. Näillä matkoilla tutustuimme myös Pärnusta kotoisin olevaan keräilijään **Leo Tammiksaareen**, joka nykyään omistaa vaikuttavan yksityisen Viron SS- vapaaehtoisia käsittelevän museon.

Leo kertoi eräällä vierailulla tuntevansa henkilökohtaisesti virolaisen rautaristin ritariristin kantajan Harald Nugiseksin ja pystyvänsä järjestämään tapaamisen hänen luonaan, jolloin saisimme nähdä myös hänelle myönnetyt kunniamerkit. Otimme tarjouksen vastaan ja sovimme, että seuraavalla Pärnuun suuntautuvalla matkalla tapaaminen toteutetaan. Koska työssäkäyville aika on kortilla, ja parikymmentä vuotta sitten laivavuoroja ei kulkenut yhtä paljon ja nopeasti, sain idean kysyä tuttavaltani **Pasi Huhtalalta** voisiko Pärnuun lentää pikkukoneella. Olin nimittäin kuullut hänen lentävän mittarilentokelpuutusta ja tarvitsevan lentotunteja. Pasi piti ideaa hyvänä, koska lentomatkalla yhdistyisivät huvi ja hyöty. Muutamien puhelinsoittojen jälkeen matkasuunnitelma saatiin lyötyä lukkoon ja starttasimme **Mika Hakanpään**, lentäjä Huhtalan sekä lennonopettaja **Pasi Kallion kanssa** Porin kentältä kohti Pärnua. Lentomatka sujui hienossa säässä maisemia ihaillen. Muutaman tunnin lennon jälkeen olimmekin jo kohteen lentokentän päällä, josta hyvin eroittuivat punailmavoimien Mig-hävittäjien hylätyt hangaarit.

Kolmen pisteen laskeutumisen jälkeen veimme koneen vartioituun säilytykseen ja siirryimme tullitarkastukseen. Koska viisumimme ja muut tarvittavat paperit olivat kunnossa, muodollisuudet eivät kestäneet kauan. Leo olikin jo kentän laidalla matkalaisia vastassa ja tiedusteli kiinnostaisko meitä katsella punailmavoimien hylkäämiä rakennuksia – ja meitähän kiinnosti. Haaveena oli löytää itäystävältä jäänyttä sotaromua.Vaikka Viron itsenäistyttyä miehittäjien kanssa neuvoteltujen sopimuksien mukaan joukkojen olisi pitänyt poistua vahingoittamatta lentokenttärakennuksia näin ei kuitenkaan ollut tapahtunut. Kaikki paikat oli järjestelmällisesti tuhottu. Esimerkiksi kaksikerroksisessa esikuntakäytössä olleessa rakennuksessa oli joka huoneeseen heitetty käsikranaatti ja hienot isot marmoriportaat tärvelty jollain raskaalla tela-ajoneuvolla. Mitään keräilyllistä matkamuistoa emme alueelta löytäneet. Kentältä siirryimme hotelliin ja pienen lepohetken jälkeen lentäjät suuntasivat Pärnun keskustaan ja me muut lähdimme ajamaan vierailupaikalle.

Kiinnostava tapaaminen

Harald Nugiseks asui Pärnun esikaupunki alueella siistissä omakotitalossa pienen puutarhan ympäröimänä. Vierailumme aikoina Nugiseks ei vielä ollut tunnettu Viron rajojen ulkopuolella ja hän vaikuttikin aika yllättyneeltä suomalaisien sotahistorian harrastajien vierailusta.

Saksan lakien mukaan toisen maailmansodan kunniamerkkejä ei saa kantaa julkisesti muita versioita kuin vuoden 1957 läkisäädöksen mukaisia ns. puhdistettuja malleja. Rautaristeissä se tarkoittaa hakaristin korvaamista alkuperäisellä m/1813 tammenlehvä keskuskuviolla.

Leon toimiessa tulkkina Nugiseks kertoili sotataipaleestaan, rajuista taisteluista ja raskaista vuosista Neuvostoliiton keskitysleireillä sekä lopulta onnekkaasta paluustaan kotimaahan Viroon. Sotavangiksi Nugiseks kertoi joutuneensa Tsekin alueella ja selvinneensä hengissä vain sen takia, että vankien seisoessa rivissä odottaessa jatkokuljetusta eräs tsekki-partisaani oli riuhtaissut ritariristin hänen kaulastaan ja heittänyt sen läheiseen pusikkoon. Useat muut korkeilla kunniamerkeillä palkitut oli ammuttu vangitsijoitten jälkijoukon tullessa paikalle.

Nugiseks kertoi myös, että heti 90-luvun alussa Saksasta oli tullut vierailijoita rautaristin ritariristin kantajien yhdistyksestä ja he olivat luovuttaneet uudet kunniamerkit sodassa menetettyjen tilalle. Yllätyin, koska myös uudet merkit olivat alkuperäisen kaltaiset hakaristeillä varustetut.

Saksan lakien mukaan toisen maailmansodan kunniamerkkejä ei saa kantaa julkisesti muita versioita kuin vuoden 1957 läkisäädöksen mukaisia ns. puhdistettuja malleja. Rautaristeissä se tarkoittaa hakaristin korvaamista alkuperäisellä m1813 tammenlehvä keskuskuviolla.

Vierailu päättyi kahvitarjoiluun ja kiitettyämme audienssistä toivotimme hyvää jatkoa ja poistuimme tutustumaan Leon uusiin löytöihin, joita olikin kertynyt ihan mukavasti. Seuraavana päivänä molemmat lentäjät löytyivät hyvissä voimissa hotellilta ja paluumatka sujui hyvin yhden pysähdyksen taktiikalla, eli välilaskulla Tallinnaan. Siellä lentokone tankattiin ja seurueemme hankki pienet tuliaisnyssäkät tulevia saunailtoja varten.

Harald Nugiseksistä on julkaistu useita lehtiartikkeleita sekä muutamia kirjoja joista kiinnostuneet voivat perehtyä paremmin virolaisen sotasankarin elämänvaiheisiin.

ERKKI METSÄLÄ

KILPAILUJA

Satakunnan Reserviupseeripiiri ry
Satakunnan Reserviläispiiri ry

VUODEN 2018 KILPAILUKALENTERI

Kilpailu	Paikka	Aika	Järjestäjät	Yhteyshenkilö
Pistooliampumahiihto	Nakkila	ke 28.2. (iltakilpailu)	Nakkilan Reserviläiset	Jukka Levola 050 540 7286
Ilma-aseiden mestaruuskilpailu	Pori	ke 14.3. (klo 17.30 alkaen)	Porin Reserviupseerikerho Porin Reservinaliupseerit	Raimo Suominen 050 523 5610
Ampumamestaruuskilpailu Pienoiskivääri 50 m	Rauma	ke 13.6. (iltakilpailu)	Rauman Reserviläiset	Mona Norberg mona.nordberg@raumanreservilaiset.fi
Perinnepistoolikilpailu 25 m koulu ja 25 kuvio	Pori	to 17.5. (iltakilpailu)	Porin Reserviupseerikerho Porin Reservinaliupseerit	Raimo Suominen 050 523 5610
Ampumamestaruuskilpailu Pienois- ja isopistooli, pika-ammunta	Pori	la 26.5.	Porin Reserviupseerikerho Porin Reservinaliupseerit	Raimo Suominen 050 523 5610
Sammon Pytty	Punkalaidun	la 9.6.	Punkalaitumen Reserviläiset	Jari Nieminen 0400 531 670
Sovellettu Reserviläisammunta SRA	Kankaanpää	su 10.6.	Kankaanpään Reserviläiset Kankaanpään Reserviupseerit	Janne Ojala 040 515 7007
Maastokilpailu Paikantaminen, ammunta ja suunnistus	Pori	ke 15.8. (iltakilpailu)	Porin Reserviupseerikerho Porin Reservinaliupseerit	Raimo Suominen 050 523 5610
Perinneasekilpailu 300 m kivääri, 50 m pistooli	Harjavalta	la 4.8.	Nakkilan Reserviläiset Harjavallan Reserviläiset	Mikko Kähkönen 040 562 3721
Pistooliampumasuunnistus	Ahlainen	to 23.8. (iltakilpailu)	Noormarkun-Ahlaisten Reserviläiset	Juhani Koskiranta 0500 110 220
Jokamieskisa Maastossa rastitehtävät 10-12 kpl, sis. ampumarastin	Nakkila	to 6.9. (iltakilpailu)	Nakkilan Reserviläiset	Jukka Levola 050 540 7286

Ilma-aseet ja ampumamestaruus sarjajako: D, H, H50, H60, H70, H75, Ilma-asekisassa myös nuorten sarja H/D20
Perinnepistooli sarjajako: H/D ja H50 – Yhdistelmäkilpailujen sarjajako : H/D, 40, 50, 60, 70, naisille vastaavat sarjat
SRA kilpailu: 25 euroa/kilpailija - muut 12 euroa/kilpailija - nuorten sarja 5 euroa/kilpailija - joukkuemaksu 15 euroa/joukkue
- Kilpailijalla oltava vakuutusturva tai ampumalisenssi (SAL tai RES)

Porin Res. Aliupseerit.
ja Porin Reserviupseerikerho
järjestävät yhteistyössä Satakunnan Ampujien kanssa

Satakunnan reserviläispiirien ilma-aseiden aluemestaruuskilpailut ke 14. 3. alkaen klo 17.30

ilmapistooli ja ilmakivääri
sarjat: H, H20, H50, H60, H70, H75, D20, D, D50,
Kilpailupaikka:
SA:n ilma-aserata (Linja-autoaseman alakerta)
Itsenäisyydenkatu 44, PORI
Eräluettelot www.satakunnanampujat.sporttisaitti.com ,
Ilmoittautuminen
Ilmoittautumiset 08. 3. 2018 mennessä
raimo.suominen@dnainternet.net
Tiedustelut
p. 050 523 5610
Ilmoittautumisessa oltava: ampujan nimi, sotilasarvo, sarja ja laji
Osallistumismaksut
12.- laji; joukkuemaksu 15,- käteisellä kilpailupaikalla.
(tai seuroittain laskulla.)
Vakuutus
Kilpailijoilla tulee olla ampumatoiminnan kattava vakuutusturva. (RES tai SAL)

2018 muut ampumakilpailut Katinkurun Ampumakeskuksessa, Porissa

Satakunnan reserviläispiirien
Perinnepistoolin aluemestaruuskilpailut
to 17. 5. 2018 klo 18:00
erillisinä kilpailulajeina; ase: avoin perinnepistoolimalli
Perinnepistooli 25 m tarkkuusosio /
"koulu", 5 koels + 30 ls (6 x 5 ls sarjaa) kouluammuntana
Perinnepistooli 25 m pikaosio /
"kuvio" ("kaksintaistelu"), 15 ls heittolaukauksina (= 3 x 5:n ls heittolaukaussarjaa) + 15 ls pikasarjoina (= 3 pikalaukaussarjaa (= 3 x 5 ls pikasarjaa). 5 koels. (RES tai SAL vakuutus)

Satakunnan reserviläispiirien
Pistoolilajien aluemestaruuskilpailut
la 26. 5. 2018 alk. klo 10:00
Kilpailulajit: 1) **pienoispistooli** 30 +30 ls
2) pistooli **pika-ammunta** 20+20+20 ls 3) **isopistooli** 30+30 ls
Sarjat H, H50, H60, H70, D ja D50 Joukkueet H, D, H50
kolme ensimmäistä /sarja /laji palkitaan piirin mitaleilla
Ilmoittautumiset: 22. 5. mennessä raimo.suominen@dnainternet.net/ 050 523 5610 ja tiedustelut
Ilmoittautumisessa oltava: ampujan nimi, sotilasarvo, sarja ja laji
Osallistumismaksut: 12.- / laji, joukkuemaksu 15,-, maksetaan käteisellä kilpailupaikalla.
Vakuutus: Kilpailijoilla tulee olla ampumatoiminnan kattava vakuutusturva. (RES tai SAL)

Maastokilpailu
(Paikantaminen, ammunta ja suunnistus) ke 15. 8. 2018 iltakilpailuna

Tervetuloa kilpailemaan Poriin

RESUL kilpailukalenteri 2018

Ampumahiihto	Suonenjoki	17.-18.02.
Talvijotos	Joensuu	24.-25.2.
Pistooliampumahiihto	Parola	3.3.
Reserviläispilkki	Pirkkala	10.3.
Ilma-aseet	Mäntsälä	17.-18.3.
Häyhä TA-kilpailu	Rovajärvi	20.-22.04.
Ampumasuunnistus	Kärkölä	28.4.
Falling Plates	Mikkeli	12.5.
Perinneaseet	Hollola	19.-20.5.
FrisbeeGolf	Vihti	9.6
Kivääri 300m	Hollola	
Reserviläisammunnat	Mikkeli	7.7.
Reserviläisgolf	Tervo	14.7.
SRA-ampumamestaruus	Pahkajärvi	11.-12.8.
Reservin amp. mest.kilpailu	Rovaniemi	17.-19.8.
Pistooliampumajuoksu	Isokyrö	26.8.
Perinnease Pystykorva	Hiukkavaara	1.9.
Syysjotos	Hätilä	14.-16.9.
Maastokilpailu	Jyväskylä	syys-lokakuu

YLENNYKSET

Lounais-Suomen aluetoimiston päällikkö, everstiluutnantti Joni Lindeman korosti juhlapuheessaan reserviläisten merkitystä sodan ajan joukoissa ja niiden perustamisessa.

Reserviläisten ylentämistilaus Kokemäellä 4.12.

Noin 50 hengen joukko sotaveteraaneja, ylennettäviä reserviläisiä, heidän omaisiaan sekä muita kutsuvieraita kokoontuivat Kokemäen Lukiolle juhlistamaan ansioituneita reserviläisiä.

Paikalle oli ylennykset jakamaan saapunut Lounais-Suomen aluetoimiston päällikkö, everstiluutnantti **Joni Lindeman**, joka myös juhlapuheessaan korosti reserviläisten merkitystä sodan ajan joukoissa ja niiden perustamisessa. Jakamista ennen musisoi Laivaston soittokunnan sekstetti.

Tasavallan presidentin ja aluetoimiston päällikön myöntämien ylennysten jakamisen jälkeen oli vuorossa cocktail-tilaisuus, jonka lomassa puheenvuoron pitivät Kokemäen kaupunginjohtaja Reijo Siltala sekä ylennettävien reserviläisten puheenvuoron käytti **Kai Hyvärinen.**

TOMI NIKKANEN

Lounais-Suomen aluetoimiston päällikkö on ylentänyt seuraavat henkilöt reservissä 6.12.2017

Sotilasarvoon: **VÄÄPELI**
Heino Jari, Eura
Ojaniemi Janne, Pori
Peevo Lauri, Pori
Rautevaara Janne, Eurajoki

Sotilasarvoon **YLIKERSANTTI**
Grönroos Timo, Harjavalta
Haanpää Jari, Pori
Julkunen Timo, Rauma
Knuutila Mikko, Eurajoki
Koskilahti Tommi, Pori
Pakula Jami, Säkylä
Peltonen Kaarlo, Eura
Peltonen Mikko, Eurajoki
Rantala Niko, Pori
Tuominen Jari, Pori
Vainio Kai, Eura
Vasama Juha, Pori
Viitala Kimmo Ulvila
Virtanen Pentti, Jämijärvi

Sotilasarvoon **KERSANTTI**
Kallio Timo, Ulvila
Katajisto Jussi, Kankaanpää
Koivisto Eero, Pori
Laaksonen Jori, Eurajoki
Laine Ari-Pekka, Kokemäki
Leppänen Henri, Pori
Saarinen Antti, Rauma
Savolainen Jusa, Huittinen
Wahlman Jani, Pori
Vesanen Ville, Pori

Sotilasarvoon **ALIKERSANTTI**
Alatalo Tomi, Karvia
Heilä Daniel, Pori
Särkelä Juuso, Kankaanpää

Sotilasarvoon **KORPAALI**
Korpela Kimmo, Huittinen
Koskelo Juha-Pekka, Pori
Koski Vesa, Eura
Koskinen Jouni, Pori
Lehtikangas Petteri, Pori
Poskiparta Juha-Markus, Eura
Ronkainen Mika, Pori
Systä Ville, Rauma
Vanhatalo Veli-Pekka, Merikarvia
Yli-Moijala Janne, Kankaanpää
Ylinen Jarkko, Kankaanpää

Sotilasarvoon **YLIMATRUUSI**
Friman Pekka, Pori

Tasavallan presidentti on ylentänyt Itsenäisyyspäivänä 6.12.2017 seuraavat reservin upseerit.

MAJURIKSI
Rantanen Juha, Säkylä

YLILUUTNANTIKSI
Hyvärinen Kai, Rauma
Olli Ilkka, Pori
Valio Ville, Pori

LUUTNANTIKSI
Hurri Jaska, Pori
Käkelä Joni, Pori
Laine Riku, Rauma

Reserviläisliiton ansiomitalit

Kultainen ansiomitali

Vuorisalo Timo,	kapteeni,	Huittinen
Vehanen Alpo,	ylikersantti,	Pori

Hopeinen ansiomitali

Silvola Keijo,	ylikersantti,	Siikainen
Jokinen Jouko,	alikersantti,	Pori
Kaukoniemi Pentti,	jääkäri,	Pori
Nygård Heikki,	ylikersantti,	Lavia

Pronssinen ansiomitali

Wikman Jani,	tykkimies,	Pori
Rantala Timo,	alikersantti,	Harjavalta
Ristilä Juhani,	ylikersantti,	Pori
Aittamäki Ari,	alikersantti,	Pori
Peltonen Esa,	kersantti,	Pori
Pullinen Ilari,	alikersantti,	Pori
Pennanen Miika,	ylikersantti,	Pori

Syyskokoukset pidettiin Porin yliopistokeskuksessa

Satakunnan Reserviupseeripiirin, Satakunnan Reserviläispiirin ja Maanpuolustusnaisten Satakunnan piirin syyskokoukset pidettiin 30.10.2017. Tilaisuus järjestettiin Porin yliopistokeskuksessa. Tilaisuuden avauksessa Porin Reservinaliupseerit ry:n puheenjohtaja, yliopiston johtaja **Jari Multisilta** piti erittäin mielenkiintoisen esityksen yliopiston toiminnasta. MPK:n koulutuspäällikkö **Matti Bärling** kertoi Maanpuolustuskoulutusyhdistyksen muutoksista ja tapahtumista Satakunnassa. Huomioitiin Satakunnan Reserviläispiirin hallituksen jäsentä, **Paavo Tuuhaa**, hänen jäädessä pois Reserviläispiirin toiminnasta.

Reserviupseeripiirin syyskokouksen puheenjohtajana toimi **Hannu Aho** ja sihteerinä **Eemeli Lappalainen**. Satakunnan Reserviupseeripiirin Puheenjohtajana jatkaa Eemeli Lappalainen, 1. varapuheenjohtajaksi valittiin **Ravo Sarmet** (Rauman Reserviupseerikerho) ja 2. varapuheenjohtajaksi valittiin **Paavo Rikala** (Nakkilan Reserviupseerikerho). Reserviupseeripiirin esitys sääntömuutoksesta hyväksyttiin. Puheenjohtajana Maanpuolustusnaiset Satakunnan piirissä jatkaa **Marjo Sarmet**. Satakunnan Reserviläispiirin syyskokouksen puheenjohtajana toimi **Tomi Nikkanen** ja sihteerinä **Pasi Rainiola**. Syyskokouksissa vahvistettiin toimintasuunnitelmat ja talousarviot vuodelle 2018. Piirien jäsenmaksuihin ei tullut muutoksia. Satakunnan Reservipiirien sekä Maanpuolustusnaisten toiminnassa näkyvin tapahtuma on SuomiAreena 2018.

Majuri evp Kimmo Tuomi palkittiin ansiokkaasta työstä vapaaehtoisen maanpuolustuskoulutuksen hyväksi MPK:n kultaisella ansiomitalilla MPK:n vuosijuhlassa 14.12. Ritarihuoneella Helsingissä. Tuomi toimi Satakunnan Maanpuolustuspiirin piiripäällikkönä ja Satakunnan kotu-päällikkönä 2007-2016 Porissa sekä LosMpp:n Niinisalon koulutuspaikan koulutuspäällikkönä 2017 Niinisalossa.

Satakunnan Reserviupseeripiirin, Satakunnan Reserviläispiirin toimisto on muuttanut Yrjönkadulle osoitteeseen Yrjönkatu 22. Sisääntulo löytyy Hesburgerin ja R-Kioskin välistä.

Kesäyön marssi 2018 Porissa 26.–27.5.

matkat: 6 km, 6 km (perhe), 12 km, 25 km, 42 km, 60 km.

Satakunnan Reserviupseeripiiri ja Satakunnan Reserviläispiiri sekä Karhu -lehden toimijat kiittävät yhdistysten jäseniä ja yhteistyökumppaneita vuodesta 2017.

Hyvää Joulua ja Onnellista Uutta Vuotta 2018

hammaslääkäri

Leena Lukka
Isolinnankatu 22B,
Pohjolan talo, Pori

puh. (02) 633 6005

www.mm-mykra.fi
MM
MAANRAKENNUS MYKRÄ OY

VESAMATTI

SUURTEHOIMURI
– poistaa ja puhaltaa kuivat materiaalit
Meiltä kaikki jätehuollon palvelut!
Veikko Lehti Oy, Teljänkatu 10, 28130 Pori, puh. 02 631 6100

Rauhallista joulua ja kiitos kuluneesta vuodesta
VALTARENGAS OY
PORI 02-6343850

Mediamyynti Viljanen T:mi
Alinenkuja 2 B
29630 POMARKKU
Jorma Viljanen
Myyntipäällikkö
0400 560 506
jorma.viljanen@mediamyynti.inet.fi
ilmoitukset@ mediamyynti.inet.fi

ÖLJYSÄILIÖHUOLTO
VELI-MATTI OJALA
Suoritan puhdistuksia, tarkastuksia, korjauksia ja suojauksia
edullisesti, ilman matkakuluja
040 543 3450

Puolustusvoimat

KARHU

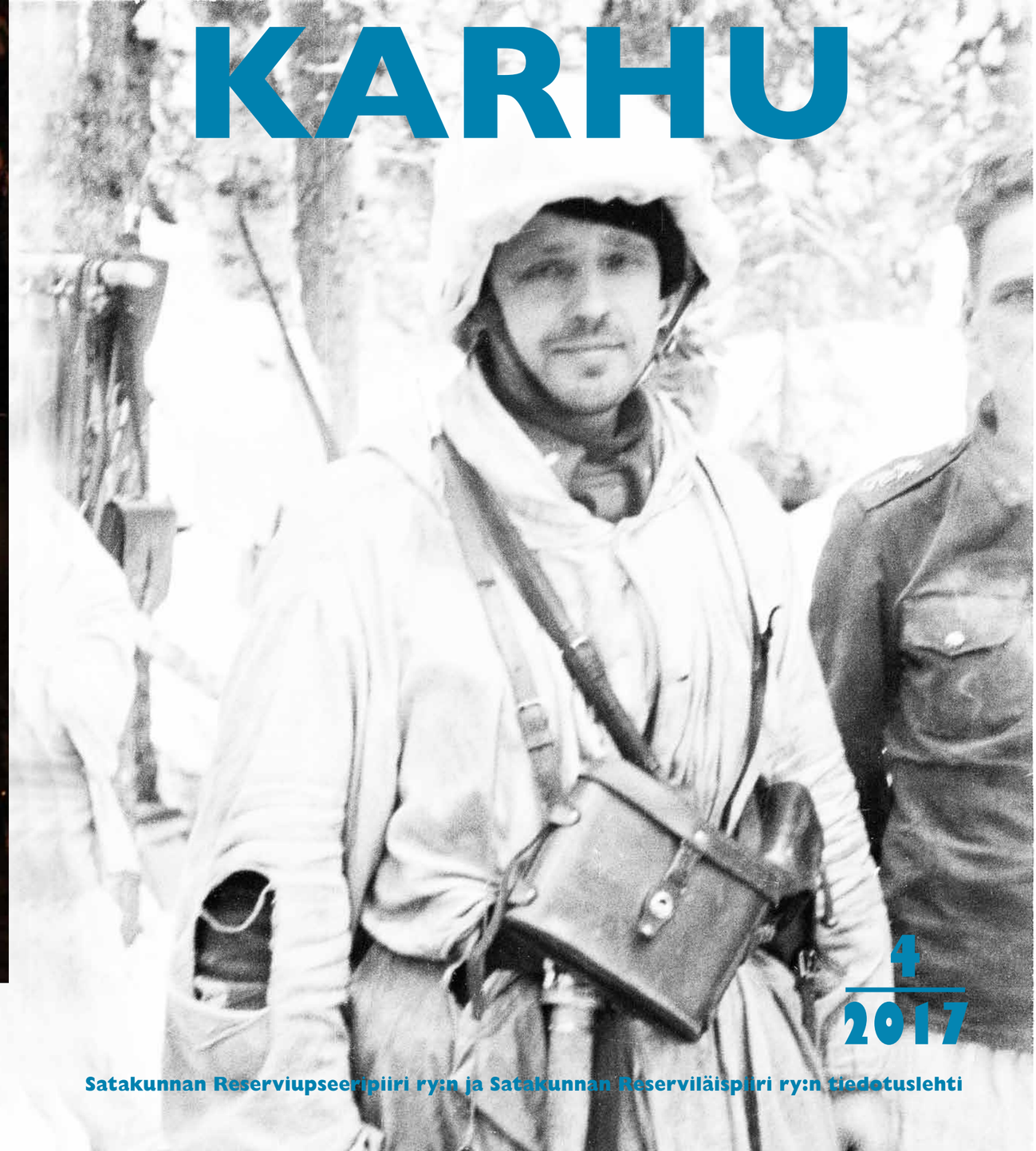

4
2017

Satakunnan Reserviupseeripiiri ry:n ja Satakunnan Reserviläispiiri ry:n tiedotuslehti

VAPAAEHTOISEN MAANPUOLUSTUSTYÖN TUKIJAT:
Satakunnan Osuuskauppa,
Länsi-Suomen Osuuspankki.